CATALOGO

VERDE 104

Indice Alfabetico

Accessori in legno - rame	340	Palo mezzo tondo pino impregnato	374
Altalena	361	Palo ottagonale lamellare pino impregnato	369
Amaca	360	Palo quadro con punta e palo tutore	372
Archi lamellari	376	Palo tondo con punta	375
Bacheca	360	Palo tondo di pino impregnato	373
Carbox	316	Panca per fioriere	347
Casette	392	Panchina	359
Casette bimbi	389	Pannelli e Arelle decor	339
Cavalieri	340	Pavimentazioni	322
Controventature	341	Pensiline	328
Coperture	324	Pergole	260
Croce s. Andrea	355	Pergole a doppia falda	296
Cubox	274	Pergole AB+	280
Cucce	388	Pergole in metallo	268
Dadox	272	Pergole Urban 100	286
Ferramenta	380	Pomoli	342
Fioriere	346	Pronto portico	276
Frangivento	337	Quadrotti	323
Gazebo	302	Recinzioni	349
Giochi a norma	362	Rollborder e bordure	348
Griglie	332	Set picnic	358
Lamellare di pino impregnato	368	Steccati	351
Listelli vari	378	Strutture ad arco	281
Listoni e listelli di pino impregnato	370	Supporti per pensilina	329
Pali x recinzioni	353	Terminali	343

L'indice alfabetico riportato in questa pagina comprende tutti gli articoli della
II SEZIONE - Strutture e Prodotti per esterno FORMA

SOMMARIO

PERGOLE 258

GAZEBO 301

CARBOX 315

COPERTURE PAVIMENTAZIONI 321

GRIGLIE & ACCESSORI 331

FIORIERE & RECINZIONI 345

ARREDO GIOCHI & COMPLEMENTI 357

SEMILAVORATI 367

FERRAMENTA 379

CASETTE E CUCCE 386

Questa sezione contiene:

PERGOLA SHADOW	260
PERGOLA VOLO	266
PERGOLA OASIS	268
PERGOLA TWINS	270
PERGOLA TWINS ARCO	271
DADOX SPRING	272
DADOX	273
CUBOX	274
CUBOX PLUS	275
PRONTO PORTICO	276
PERGOLE AB+	280
STRUTTURE ARCO	281
PERGOLE LIBERTY	282
PERGOLE OCTO	284
PERGOLE URBAN 100	286
PERGOLA SUN	287
PERGOLE CLASSIC	292
PERGOLE 2°FALDA CLASSIC	296
PERGOLA 2°FALDA EASY	299

PERGOLE

Pergole Shadow

PERGOLA LIBERA SHADOW

di Abete lamellare verniciato

Pilastro **100x100** mm
Altezza **2400** mm

La struttura è proposta in 3 dimensioni, completa di tenda scorrevole, disponibile in 5 varianti colore, con la possibilità di scegliere tra 3 colori di tenda ombreggiante.
(Vedere pagina 262)

PERGOLA ADDOSSATA SHADOW

di Abete lamellare verniciato

Pilastro **100x100** mm
Altezza **2400** mm

La struttura è proposta in 4 dimensioni, completa di tenda scorrevole, disponibile in 5 varianti colore, con la possibilità di scegliere tra 3 colori di tenda ombreggiante.
(Vedere pagina 264)

Pergola Shadow

PERGOLE SHADOW

di Abete lamellare verniciato

Pilastri lavorati in testa con sezione **100x100** mm
Altezza sottotrave **2400** mm

Tenda in Tessuto HDPE da 250 gr/mq di alta qualità, stabilizzato ai raggi UV, permeabile all'acqua, ombreggiante.

La pergola Shadow è una struttura prodotta in abete lamellare con tenda ombreggiante scorrevole.
La tenda scorre su cavi in acciaio inox da 3 mm, è dotata di tensionatori a cricchetto, è completa di carrucola manuale per il movimento della tenda stessa e alamaro per bloccare la corda di scorrimento.
Nelle asole della tenda devono essere inseriti dei profili in alluminio che servono a sostenere la tenda e a mantenerla perfettamente orizzontale. La tenda viene proposta in 3 colori: bianco, sabbia e antracite.
La stuttura e' prodotta con travi in abete lamellare con sezione 100 x100 mm che vengono impregnate con vernici ad acqua in 5 colorazioni: bianco, nero, grigio noce e naturale.
Gli incastri della struttura sono del tipo legno legno, senza uso di ferramenta a vista. Vengono predisposti prefori per il posizionamento della ferramenta della pergola.

Pergola libera Shadow

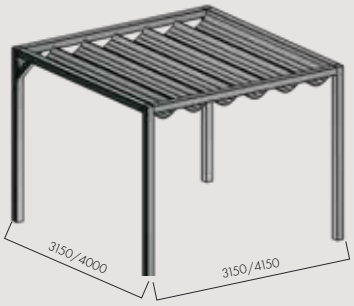

FINITURA LEGNO

COLORE TESSUTO

DIMENSIONI STRUTTURA

3150x3150 h2400 mm	cod. XWL2930AB	cod. XWL2930AG
4150x3150 h2400 mm	cod. XWL4029AB	cod. XWL4029AG
4150x4000 h2400 mm	cod. XWL3737AB	cod. XWL3737AG

DIMENSIONI STRUTTURA

3150x3150 h2400 mm	cod. XWL2930ZB	cod. XWL2930ZG
4150x3150 h2400 mm	cod. XWL4029ZB	cod. XWL4029ZG
4150x4000 h2400 mm	cod. XWL3737ZB	cod. XWL3737ZG

DIMENSIONI STRUTTURA

3150x3150 h2400 mm	cod. XWL2930GB	cod. XWL2930GG
4150x3150 h2400 mm	cod. XWL4029GB	cod. XWL4029GG
4150x4000 h2400 mm	cod. XWL3737GB	cod. XWL3737GG

Pergola libera Shadow

cod. XWL2930AA	cod. XWL2930AN	cod. XWL2930A
cod. XWL4029AA	cod. XWL4029AN	cod. XWL4029A
cod. XWL3737AA	cod. XWL3737AN	cod. XWL3737A

cod. XWL2930ZA	cod. XWL2930ZN	cod. XWL2930Z
cod. XWL4029ZA	cod. XWL4029ZN	cod. XWL4029Z
cod. XWL3737ZA	cod. XWL3737ZN	cod. XWL3737Z

cod. XWL2930GA	cod. XWL2930GN	cod. XWL2930G
cod. XWL4029GA	cod. XWL4029GN	cod. XWL4029G
cod. XWL3737GA	cod. XWL3737GN	cod. XWL3737G

Pergola addossata Shadow

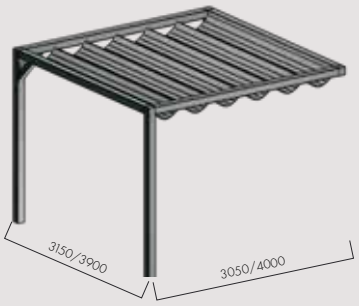

FINITURA LEGNO

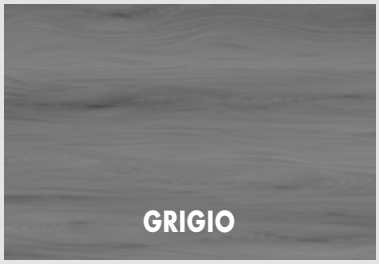

COLORE TESSUTO

DIMENSIONI STRUTTURA		
3150x3050 h2400 mm	cod. XWA2930AB	cod. XWA2930AG
3150x4000 h2400 mm	cod. XWA2940AB	cod. XWA2940AG
4000x3150 h2400 mm*	cod. XWA4029AB	cod. XWA4029AG
4000x3900 h2400 mm	cod. XWA3737AB	cod. XWA3737AG

DIMENSIONI STRUTTURA		
3150x3050 h2400 mm	cod. XWL2930ZB	cod. XWL2930ZG
3150x4000 h2400 mm	cod. XWA2940ZB	cod. XWA2940ZG
4000x3150 h2400 mm*	cod. XWA4029ZB	cod. XWA4029ZG
4000x3900 h2400 mm	cod. XWA3737Z	cod. XWA3737ZG

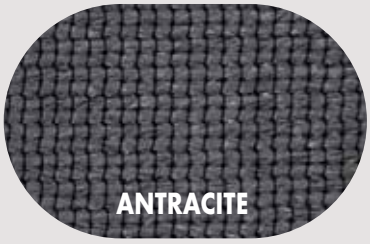

DIMENSIONI STRUTTURA		
3150x3050 h2400 mm	cod. XWA2930GB	cod. XWA2930GG
3150x4000 h2400 mm	cod. XWA2940GB	cod. XWA2940GG
4000x3150 h2400 mm*	cod. XWA4029GB	cod. XWA4029GG
4000x3900 h2400 mm	cod. XWA3737GB	cod. XWA3737GG

* la tenda scorre sul lato da 4m

Pergola addossata Shadow

cod. XWA2930AA	cod. XWA2930AN	cod. XWA2930A
cod. XWA2940AA	cod. XWA2940AN	cod. XWA2940A
cod. XWA4029AA	cod. XWA4029AN	cod. XWA4029A
cod. XWA3737AA	cod. XWA3737AN	cod. XWA3737A

cod. XWL2930ZA	cod. XWL2930ZN	cod. XWL2930Z
cod. XWA2940ZG	cod. XWA2940ZN	cod. XWA2940Z
cod. XWA4029ZA	cod. XWA4029ZN	cod. XWA4029Z
cod. XWA3737ZA	cod. XWA3737ZN	cod. XWA3737Z

cod. XWA2930GA	cod. XWA2930GN	cod. XWA2930G
cod. XWA2940GA	cod. XWA2940GN	cod. XWA2940G
cod. XWA4029GA	cod. XWA4029GN	cod. XWA4029G
cod. XWA3737GA	cod. XWA3737GN	cod. XWA3737G

Pergola Volo

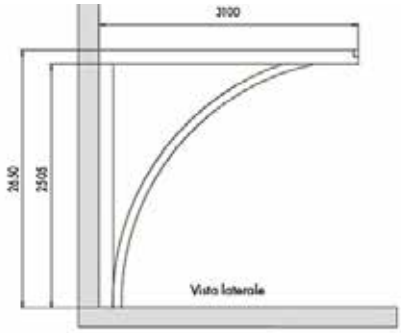

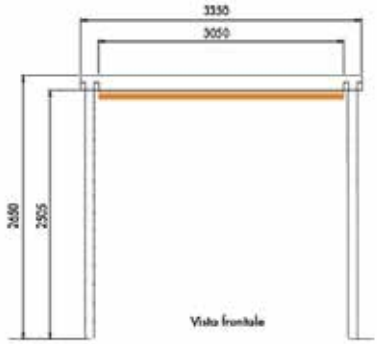

PERGOLA VOLO

struttura addossata di Pino impregnato

Pilastri con sezione **90x90** mm
Travetti accoppiati con sezione **145x45** mm
Travi con sezione **90x90** mm
Archi lamellari con sezione **90x90** mm
Tenda in Tessuto HDPE da 250 gr/mq di alta qualità, stabilizzato ai raggi UV, ombreggiante.

FINITURA LEGNO / COLORE TESSUTO	BIANCO	GRIGIO
BIANCO **3350x3100** h2400 mm	 **cod. XWP3737AB**	 **cod. XWP3737AG**
SABBIA **3350x3100** h2400 mm	 **cod. XWP3737ZB**	 **cod. XWP3737ZG**
ANTRACITE **3350x3100** h2400 mm	 **cod. XWP3737GB**	 **cod. XWL2930GG**

Pergola Volo

La pergola addossata Volo è dedicata agli spazi esterni che richiedono grande versatilità. Grazie al particolare design della struttura, non vi sono supporti a terra che ingombrano lo spazio e con la tenda a movimentazione manuale è possibile creare zone soleggiate od ombreggiate a seconda delle necessità. La tenda scorrevole è proposta in tre colorazioni e in cinque colorazioni della struttura. È fornita compresa di carrucola per lo scorrimento e ferramenta inox e telo in HDPE da 250g/m^2 incluso.

ANTRACITE **NOCE** **NATURALE**

cod. XWP3737AA

cod. XWP3737AN

cod. XWP3737A

cod. XWP3737ZA

cod. XWP3737ZN

cod. XWP3737Z

cod. XWP3737GA

cod. XWP3737GN

cod. XWP3737G

Pergola Oasis (Bioclimatica)

PERGOLA LIBERA OASIS

Pilasto di alluminio **100x100** mm
Altezza **2400** mm

ART.	CODICE EAN	DIM. mm
GOS33	8018659076446	PERGOLA 3000x3000
GOS33L	8018659084519	LATERALI+ZANZARIERE PER PERGOLA 3000x3000

PERGOLA ADDOSSATA OASIS

Pilasto di alluminio **100x100** mm
Altezza **2400** mm

ART.	CODICE EAN	DIM. mm
GOS43	8018659076453	PERGOLA 4000x3000
GOS43L	8018659084526	LATERALI+ZANZARIERE PER PERGOLA 4000x3000

Pergola Oasis (Bioclimatica)

PERGOLA OASIS BIOCLIMATICA

in alluminio

Palo in alluminio con sezione **100x100** mm
Palo mediano con sezione **80x120** mm
Alette regolabili **115** mm

Disponibili tende laterali e zanzariere a parte.

Tutti gli elementi che compongono la struttura sono realizzati in alluminio.
La copertura è dotata di alette inclinabili che consentono la regolazione di luce e ombra; per tale regolazione la struttura è dotata di un comodo gancio con bastone.
La pergola Oasis è proposta in 2 dimensioni.

Pergola Twins

PERGOLA TWINS

struttura estensibile

Pilastri con sezione **80x80** mm
Altezza sottotrave **2100** mm
Telo di copertura **180** gr, **anti UV** incluso

La pergola Twins è di nuova generazione, versatile, pratica, offre una copertura variabile da 2,95 a 5,70 metri. La struttura è doppia e la parte sottostante scorre raggiungendo il doppio della dimensione iniziale.
Tutti gli elementi che compongono la struttura sono realizzati in ferro.

Modulo chiuso

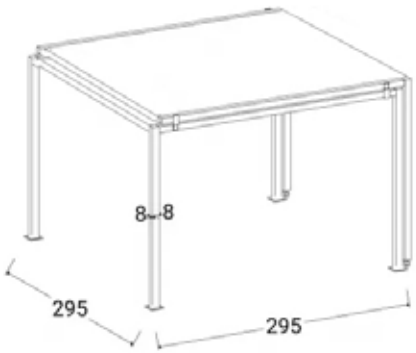

Modulo aperto

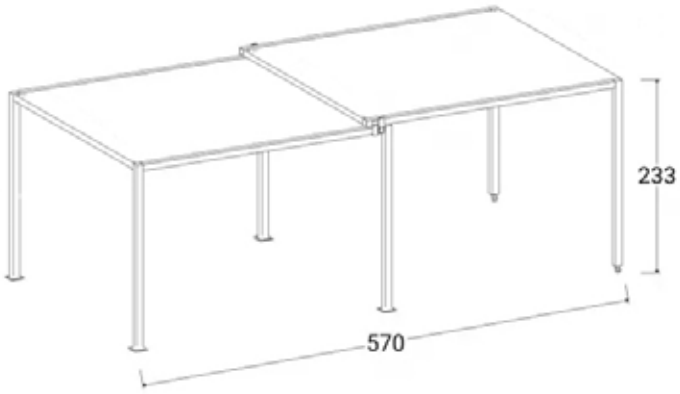

PERGOLA TWINS

ART.	CODICE EAN	DIM. mm
GE33EX	8018659084434	3000/5700x3000

Pergola Twins Arco

PERGOLA TWINS ARCO

struttura estensibile

Pilastri con sezione **80x80** mm
Altezza sottotrave **2100** mm
Telo di copertura **180** gr, **anti UV** incluso

La pergola Twins è di nuova generazione, versatile, pratica, offre una copertura variabile da 2,95 a 5,70 metri. La struttura è doppia e la parte sottostante scorre raggiungendo il doppio della dimensione iniziale.
Tutti gli elementi che compongono la struttura sono realizzati in ferro.

Modulo chiuso

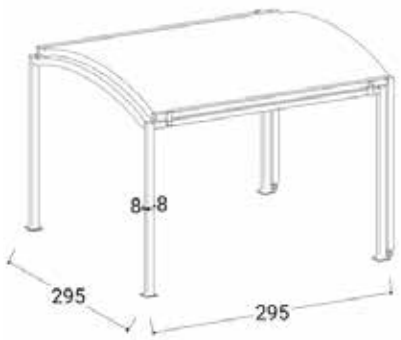

Modulo aperto

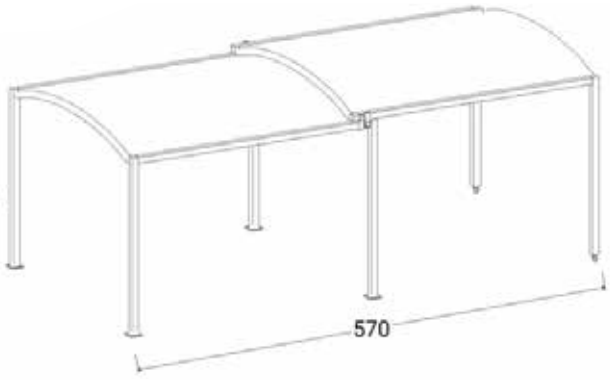

PERGOLA TWINS ARCO

ART.	CODICE EAN	DIM. mm
GE33EXA1	8018659084427	3000/5700x3000

Dadox spring

DADOX SPRING

struttura libera autoportante di Pino impregnato

Travi con sezione **90x90** mm
Doppia corona: superiore per i travi della copertura, ed una inferiore per la pavimentazione che è inclusa, smontata.

Tutti gli elementi che compongono la struttura sono realizzati con incastri legno-legno. La struttura è impreziosita da tenda scorrevole a movimento manuale e quattro griglie laterali.
La tenda e la struttura sono disponibili nella colorazione della pergola shadow (vedi pagina 262).

DADOX SPRING

ART.	CODICE EAN	DIM. mm
XDAXTT	8018659017647	3120x3120

Dadox

DADOX

struttura libera autoportante di Pino impregnato

Travi con sezione **90x90** mm
Travetti superiori 90x45 mm
Doppia corona: superiore per i travi e inferiore per la **pavimentazione**, inclusa e smontata.

Struttura elegante e minimale, fornita completa di pavimentazione.
Tutti gli elementi che compongono la struttura sono realizzati con incastri legno-legno.
Il Dadox deve essere completato e arricchito con griglie per contraventare.

DADOX 3x3

ART.	CODICE EAN	DIM. mm
XDAXL33	8018659075395	3120x3120

DADOX 5x3

ART.	CODICE EAN	DIM. mm
XDAXL53	8018659075401	3950x3120

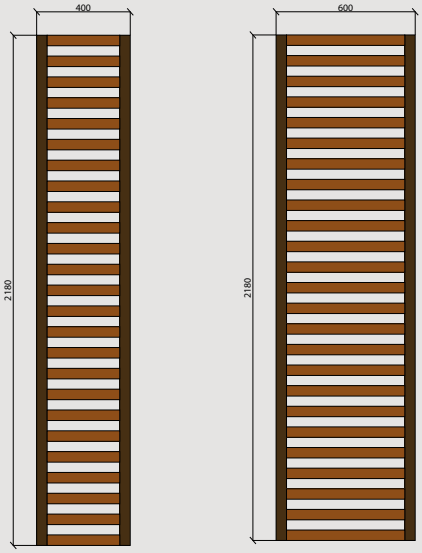

GRIGLIE EDERA

ART.	CODICE EAN	DIM. mm
XGED224	8018659075357	400x2180
XGED226	8018659075364	600x2180

Cubox

CUBOX
lamellare di Pino impregnato

BASIC
Pilastri lavorati in testa con sezione **90x90** mm
Travetti con sezione **45x90** mm
8 controventature
Altezza sottotrave **2250** mm

MINI
Pilastri lavorati in testa con sezione **70x70** mm
Travetti con sezione **45x90** mm
8 controventature
Altezza sottotrave **2250** mm

Progettato per coperture leggere (teli di copertura in tessuto o in PVC). Disponibili teli laterali avorio.

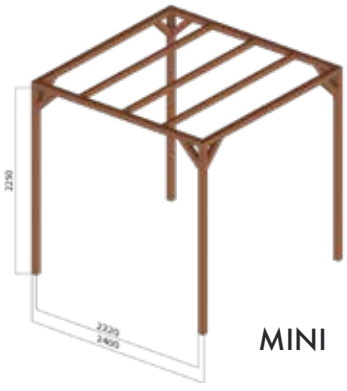

MINI

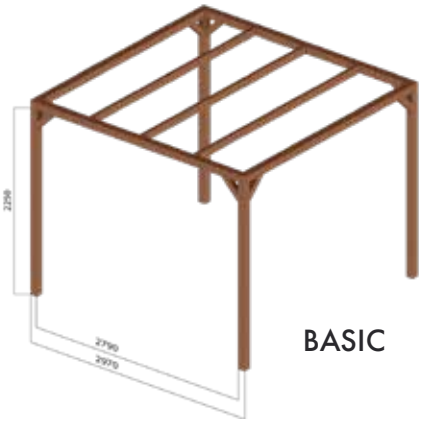

BASIC

CUBOX MINI

ART.	CODICE EAN	DIM. mm
XPKM	8018659024041	2400x2400

CUBOX BASIC

ART.	CODICE EAN	DIM. mm
XPKAB	8018659024805	3000x3000
XPKA	8018659002629	3000x3000 +4 laterali

TELO IN TESSUTO ACRILICO ROTOLO 9 METRI
di tessuto 100% acrilico pesante circa 250 gr/m².

ART.	CODICE EAN	DIM. mm
XPT7A	8018659880685	660x9000
XPT9A	8018659880692	860x9000

Cubox Plus

CUBOX PLUS

lamellare di Pino impregnato

Pilastri lavorati in testa con sezione **90x90** mm
Travetti con sezione **45x90** mm
8 controventature
Altezza sottotrave **2250** mm

Tutti gli elementi che compongono la struttura sono realizzati con incastri legno-legno. Fornito con 8 pannelli laterali e 3 pannelli per la copertura in tessuto acrilico avorio, asolati per l'inserimento dei raccordi in ferro (inclusi nella fornitura della struttura).

CUBOX PLUS

ART.	CODICE EAN	DIM. mm
XPNK	8018659007914	3000x3000

Pronto Portico

Il **Progetto Pronto Portico** è un servizio pratico e veloce che mira a soddisfare la maggior parte delle richieste e delle esigenze del Cliente; offre la possibilità di avere un **preventivo immediato**, per una **struttura su misura** (porticati, strutture addossate), senza il sovrapprezzo causato dalla progettazione personalizzata.

Le strutture proposte sono progettate per un **montaggio semplice** e rapido e già **impregnate** con colorazione a scelta.; sono prodotte di **abete lamellare** di alta qualità, lavorato con **incastri legno-legno**, studiato con attacco a parete con banchina lavorata a coda di rondine, progettata con un'inclinazione pari a 8° e altezza sottotrave frontale pari a 225cm. La banchina a muro deve essere fissata con uno spazio sovrastante di almeno 30cm per permettere l'inserimento e l'incastro degli arcarecci. La **copertura** viene proposta **a parte** per permettere una maggiore libertà di scelta.

TABELLA CARATTERISTICHE TECNICHE E DIMENSIONI

ART.	DIMENSIONI largh x profond	Num. Pilastri	Sez. Pilastri	Sez. Trave	Sez. Banchina	Sez. Arcarecci	Num. Arcarecci	H estradosso Banchina
XPV32	3000x2000	2	160x120	160x120	160x120	120x80	4	2720
XPV42	4000x2000	2	160x120	160x120	160x120	120x80	5	2720
XPV52	5000x2000	2	240x120	240x120	160x120	120x80	6	2800
XPV33	3000x3000	2	160x120	160x120	160x120	120x80	4	2860
XPV43	4000x3000	2	200x120	200x120	160x120	120x80	5	2900
XPV53	5000x3000	2	240x120	240x120	160x120	120x80	6	2940
XPV63	6000x3000	3	240x120	240x120	160x120	120x80	7	2940
XPV83	8000x3000	3	240x120	240x120	160x120	120x80	9	2940
XPV44	4000x4000	2	200x120	200x120	200x120	160x120	5	3060
XPV54	5000x4000	2	240x180	240x180	200x120	160x120	6	3110
XPV64	6000x4000	3	240x120	240x120	200x120	160x120	7	3110
XPV84	8000x4000	3	240x120	240x120	200x120	160x120	9	3110
XPV65	6000x5000	3	240x180	240x180	240x120	200x120	7	3270
XPV85	8000x5000	3	240x180	240x180	240x120	200x120	9	3270
XPV86	8000x6000	3	240x180	240x180	240x120	200x120	9	3410

COLORI DISPONIBILI PER PRONTO PORTICO:

BIANCO

LARICE

PALISSANDRO

NOCE

TEAK

Pronto Portico

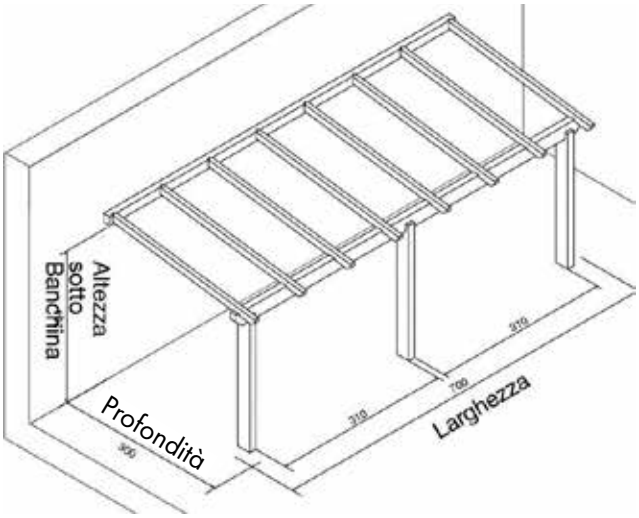

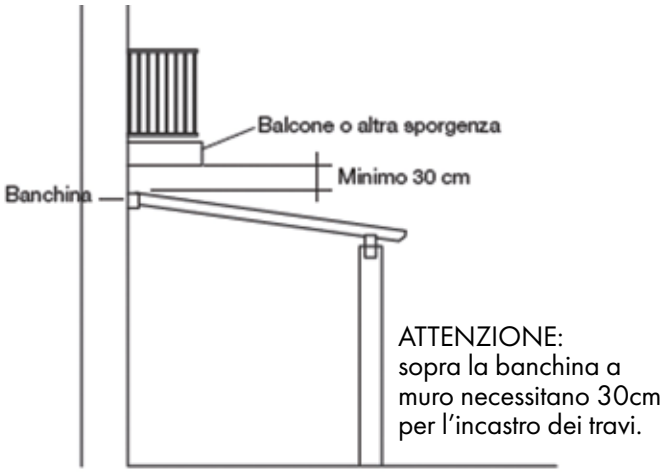

PORTICO ADDOSSATO - di **Abete lamellare** con colorazione scelta, inclinazione 8°, altezza sottotrave 225 cm, teste lavorate con taglio inclinato, attacco a parete con banchina a coda di rondine.

COPERTURA - *non inclusa* - a scelta. Classica: perlina di Abete impregnata da 20 mm e tegole canadesi rosse o verdi.

FERRAMENTA - è **compresa** quella necessaria per il montaggio della struttura in legno, (è esclusa la ferramenta per il fissaggio a terra, fissaggio a muro, viti e chiodi per la copertura).

MONTAGGIO - struttura studiata per un montaggio rapido e facile. (Tenere min. 30cm sopra la banchina)

ATTENZIONE
La Ditta Guercio S.p.A. proprietaria del marchio Forma declina ogni responsabilità sull'uso non corretto dei materiali proposti. La verifica statica dei carichi e dei problemi urbanistici dovrà essere effettuata da un tecnico abilitato, in funzione alla validità degli appoggi, del carico vento/neve, della copertura e del luogo dell'installazione.

Pronto Portico

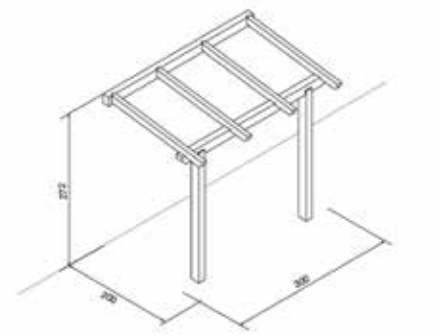

3000x2000 mm - Cod. XPV32

3000x3000 mm - Cod. XPV33

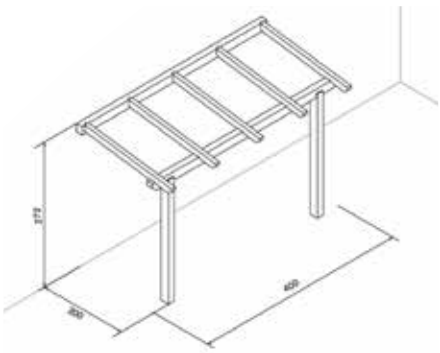

4000x2000 mm - Cod. XPV42

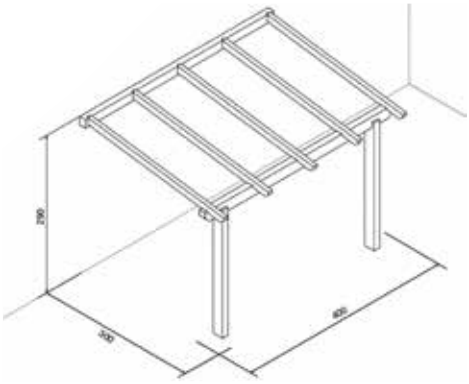

4000x3000 mm - Cod. XPV43

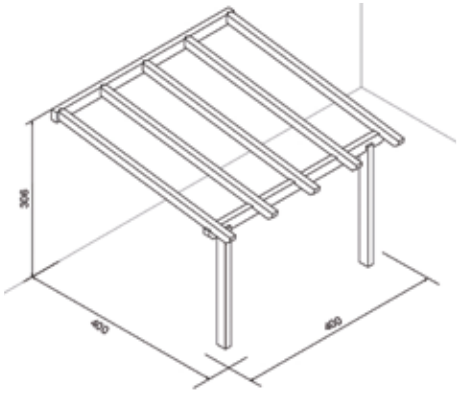

4000x4000 mm - Cod. XPV44

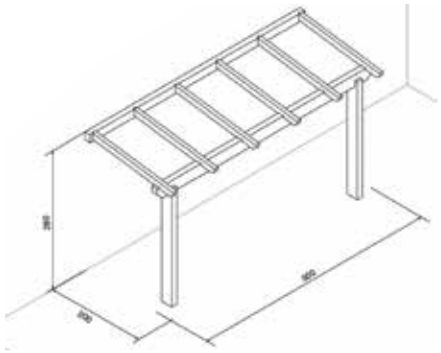

5000x2000 mm - Cod. XPV52

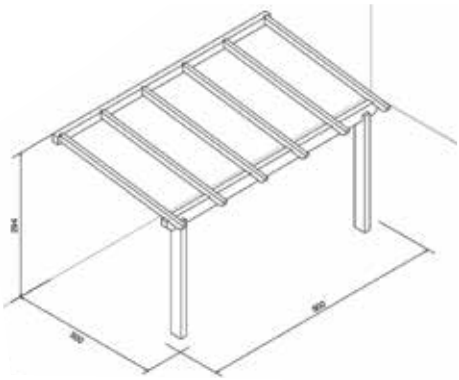

5000x3000 mm - Cod. XPV53

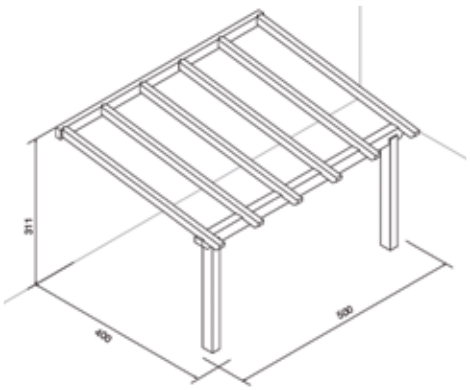

5000x4000 mm - Cod. XPV54

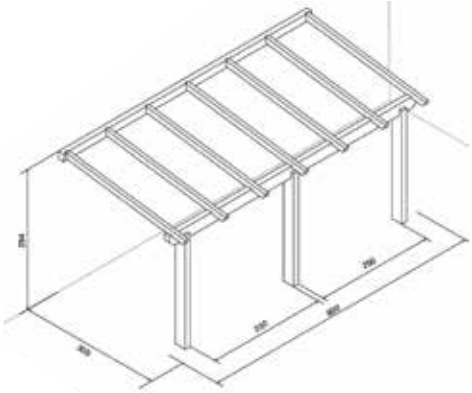

6000x3000 mm - Cod. XPV63

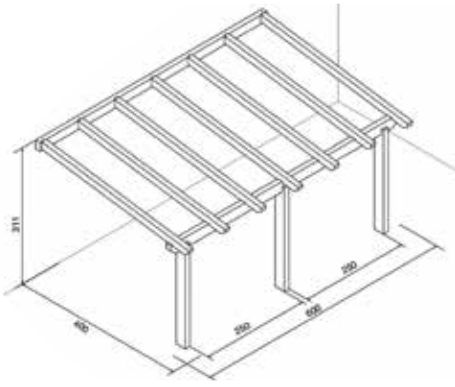

6000x4000 mm - Cod. XPV64

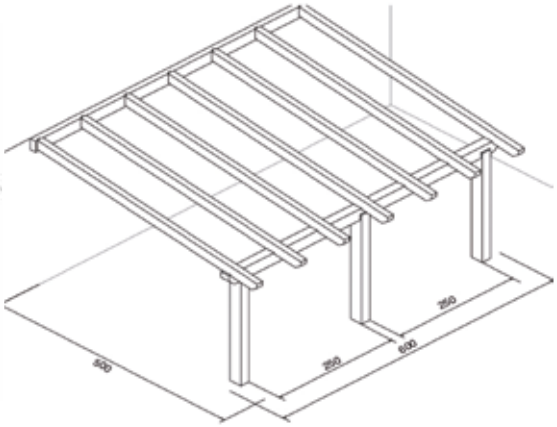

6000x5000 mm - Cod. XPV65

Pronto Portico

Il **Progetto Pronto Portico** è un servizio pratico e veloce che mira a soddisfare la maggior parte delle richieste e delle esigenze del Cliente; offre la possibilità di avere un **preventivo immediato**, per una **struttura su misura** (porticati, strutture addossate).

Le strutture proposte sono progettate per un **montaggio semplice** e rapido e già **impregnate** con colorazione a scelta; sono prodotte di **abete lamellare** di alta qualità, lavorato con **incastri legno-legno**, studiato con attacco a parete con banchina lavorata a coda di rondine, progettata con un'inclinazione pari a 8° e altezza sottotrave frontale pari a 225cm. La banchina a muro deve essere fissata con uno spazio sovrastante di almeno 30cm per permettere l'inserimento e l'incastro degli arcarecci. La **copertura** viene proposta **a parte** per permettere una maggiore libertà di scelta.

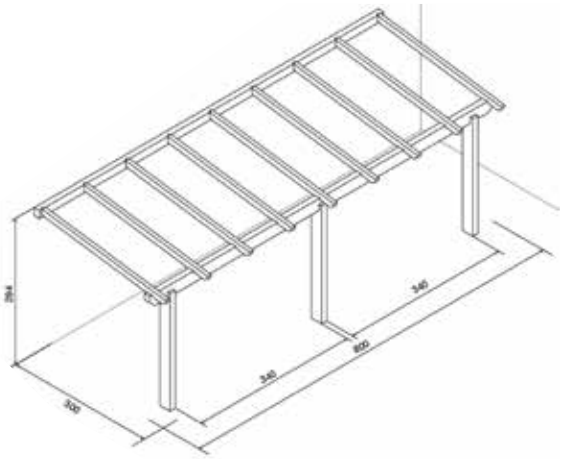

8000x3000 mm - Cod. XPV83

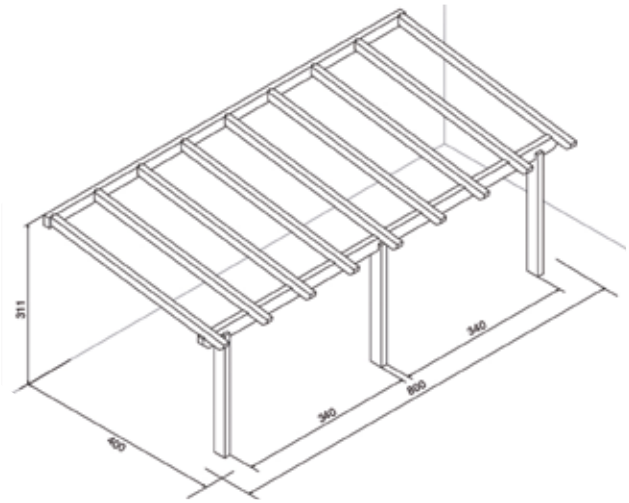

8000x4000 mm - Cod. XPV84

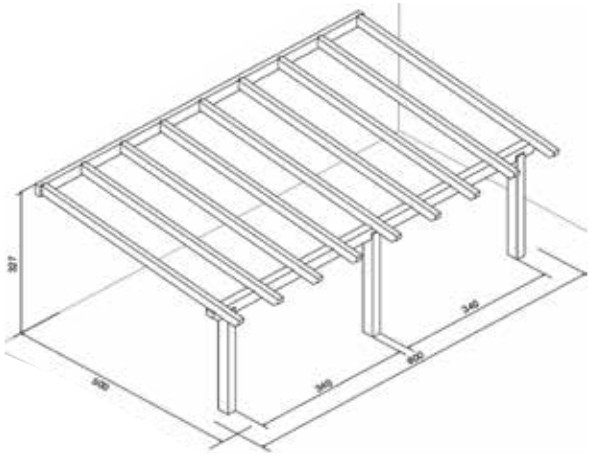

8000x5000 mm - Cod. XPV85

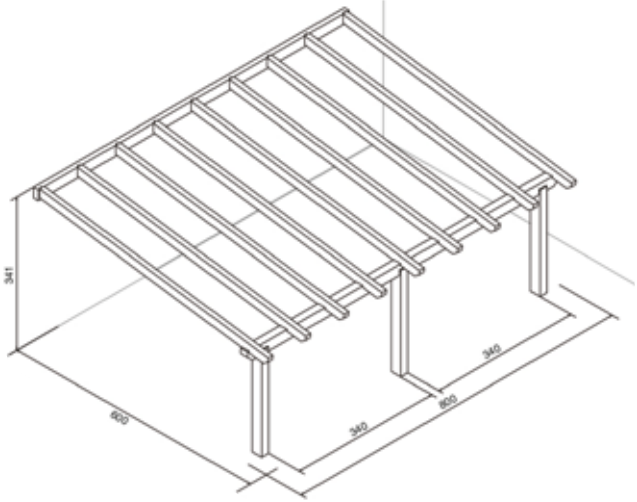

8000x6000 mm - Cod. XPV86

Pergole AB+

PERGOLE AB+ ™3848

lamellare di Abete rosso impregnato

Pilastri con sezione **120x120** mm
Travetti con sezione **80x120** mm
Arcarecci con sezione **80x120** mm
Altezza sottotrave **2250** mm

Tutti gli elementi che compongono la struttura sono realizzati con incastri legno-legno. La struttura è formata da linee semplici e pulite, sintesi di classica eleganza, per chi è convinto che l'arredo in giardino debba essere anche bello oltre che funzionale. Per la copertura, Forma propone i teli di copertura in PVC.

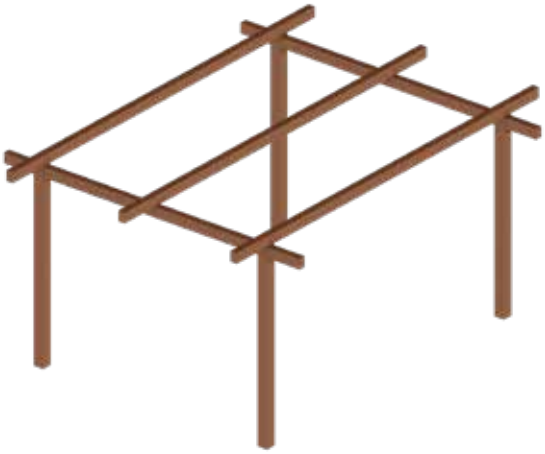

PERGOLA AB+ ™3848

dim. 3800x4800 mm

ART.	CODICE EAN	DESCRIZIONE
SABP45	8018659026274	NATURE abete al naturale
SABP45T	8018659026281	WOOD impr. larice,teak, noce, palissandro
SABP45V	8018659026298	COLOR impregnato bianco, grigio, nero

TELO DI COPERTURA

di tessuto ombreggiante mesh microforato.

Colore bianco.

ART.	CODICE EAN	DIM. mm
SABP45M	8018659025901	3800x4800

Strutture ad arco

PERGOLE ARCO

lamellare di Pino impregnato

Pilastri con sezione **90x90** mm
Travetti ad arco con sezione **49x120** mm
Arcarecci con sezione **45x90** mm
Altezza sottotrave **2250** mm

Tutti gli elementi che compongono la struttura sono realizzati con incastri legno-legno per un montaggio senza piastre metalliche, dai risultati estetici eccellenti. Per la copertura, Forma propone i teli di copertura in rotolo di PVC in tessuto acrilico o policarbonato. Griglie e pali intermedi non inclusi.

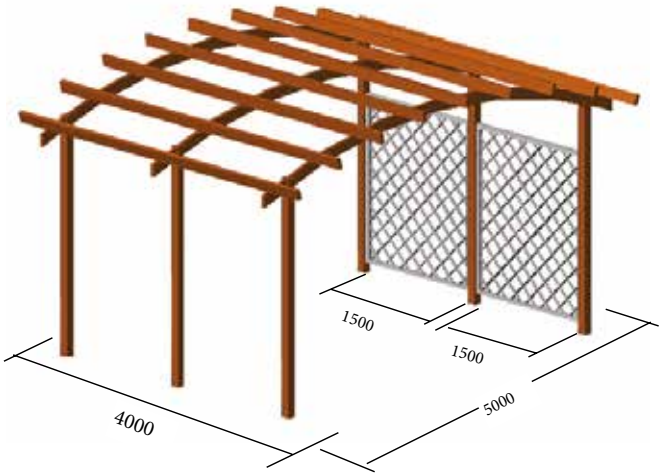

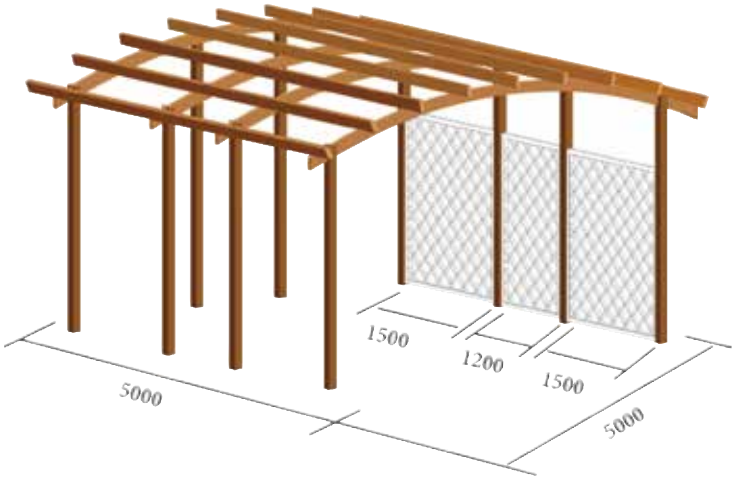

PERGOLA AD ARCO 5x4

ART.	CODICE EAN	DIM. mm
XPA54	8018659005347	4000x5000

PERGOLA AD ARCO 5x5

ART.	CODICE EAN	DIM. mm
XPA55	8018659870679	5000x5000

Pergole Liberty

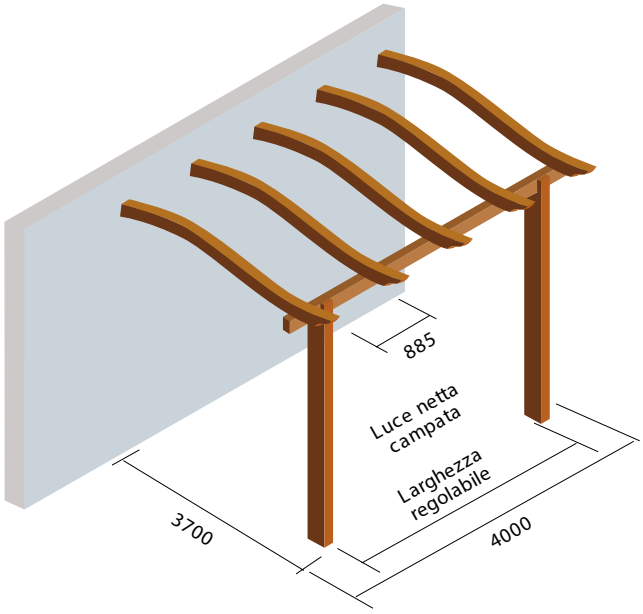

PERGOLA LIBERTY ADDOSSATA 4x4

ART.	CODICE EAN	DIM. mm
XP44LIB	8018659872710	3700x4000

Altezza sottotrave a muro 2640 mm

completa di staffe di fissaggio a muro

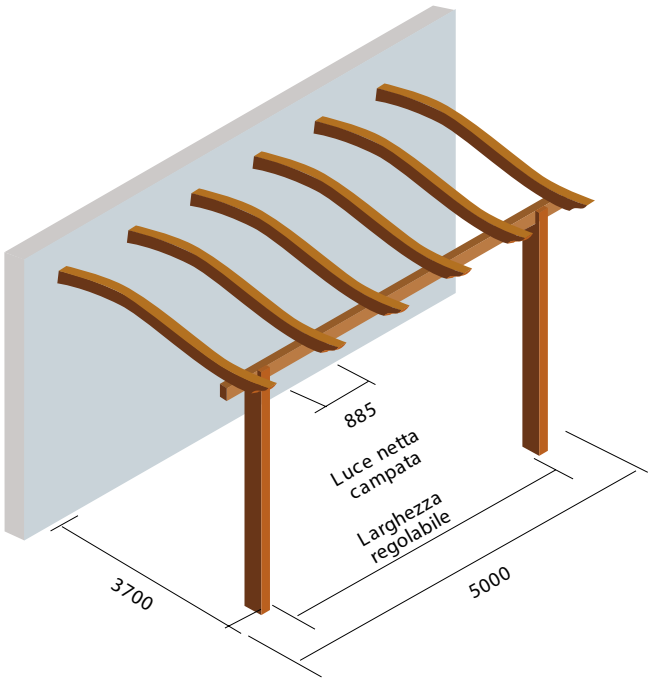

PERGOLA LIBERTY ADDOSSATA 4x5

ART.	CODICE EAN	DIM. mm
XP54LIB	8018659872727	3700x5000

Altezza sottotrave a muro 2640 mm

completa di staffe di fissaggio a muro

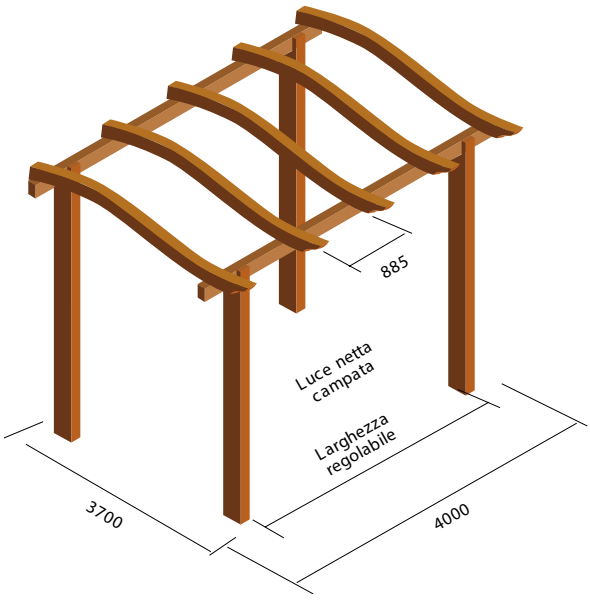

PERGOLA LIBERTY LIBERA 4x4

ART.	CODICE EAN	DIM. mm
XP44LILI	8018659872796	3700x4000

Altezza sottotrave 2250 mm

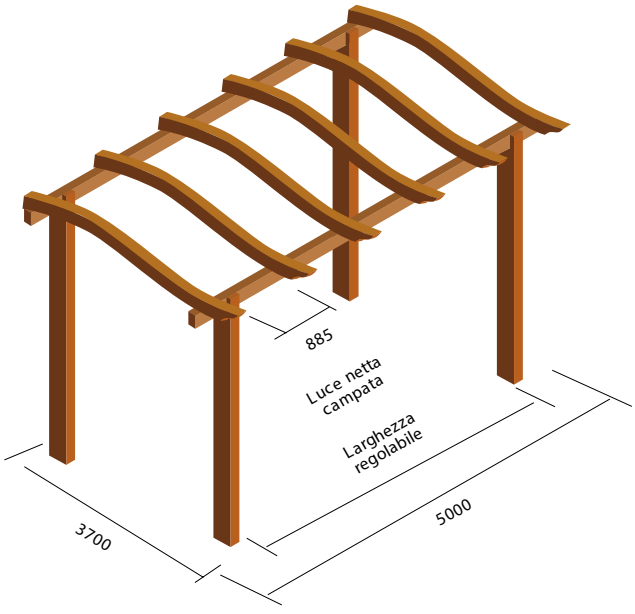

PERGOLA LIBERTY LIBERA 4x5

ART.	CODICE EAN	DIM. mm
XP54LILI	8018659872994	3700x5000

Altezza sottotrave 2250 mm

Pergole Liberty

PERGOLE LIBERTY

lamellare di Pino impregnato

Pilastri scanalati con sezione **90x140** mm
Travi scanalati con sezione **90x140** mm
Arcarecci sagomati liberty sezione **90x120** mm
Altezza sottotrave **2250** mm

Griglie e pali intermedi non inclusi.

Tutti gli elementi che compongono la struttura sono realizzati con incastri legno-legno per un montaggio senza piastre metalliche, dai risultati estetici eccellenti. Per la copertura, Forma propone coperture leggere come il policarbonato oppure i teli di PVC a strisce; in tal caso si consiglia l'inserimento di un raccordo metallico ogni 70 cm circa per irrobustire la struttura.

TELO ASOLATO PER PERGOLA LIBERTY

di tessuto acrilico.

Colore avorio.

ART.	CODICE EAN	DIM. mm
CXLY	8018659007938	860x4000

ARCARECCIO SAGOMATO PER PERGOLA LIBERTY

ART.	CODICE EAN	DIM. mm
XLASAG	8018659862506	3700x120x90

RACCORDO PER COPERTURA

Si consiglia l'inserimento ogni 700 mm circa
(5 raccordi per ogni campata)

ART.	CODICE EAN	
ZFHVPL	8018659971550	Ø18 x 855

Pergole Octo

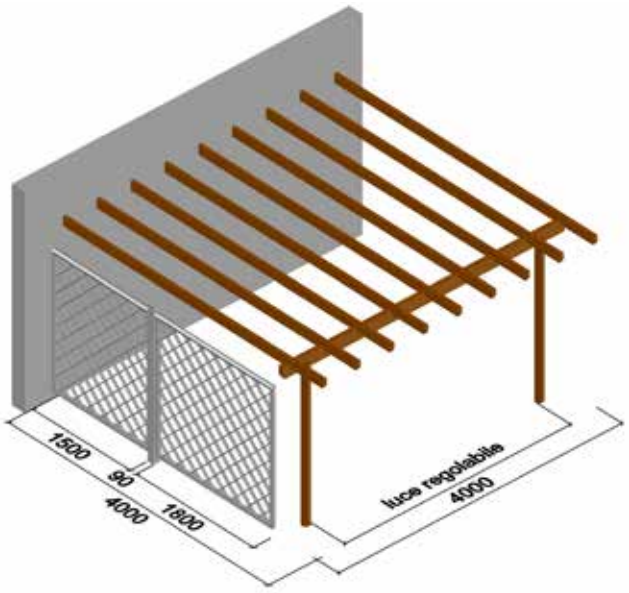

PERGOLA OCTO ADDOSSATA 4x4

ART.	CODICE EAN	DIM. mm
XP44AO	8018659871041	4000x4000

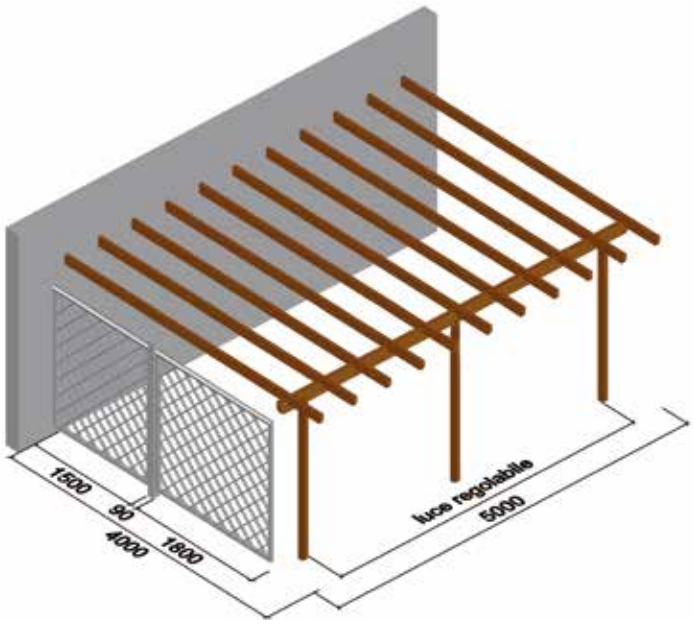

PERGOLA OCTO ADDOSSATA 5x4

ART.	CODICE EAN	DIM. mm
XP54AO	8018659871034	5000x4000

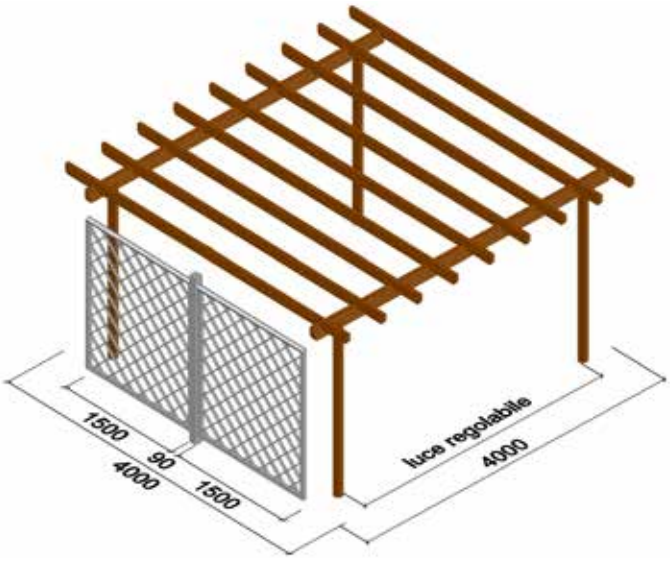

PERGOLA OCTO LIBERA 4x4

ART.	CODICE EAN	DIM. mm
XP44LO	8018659871027	4000x4000

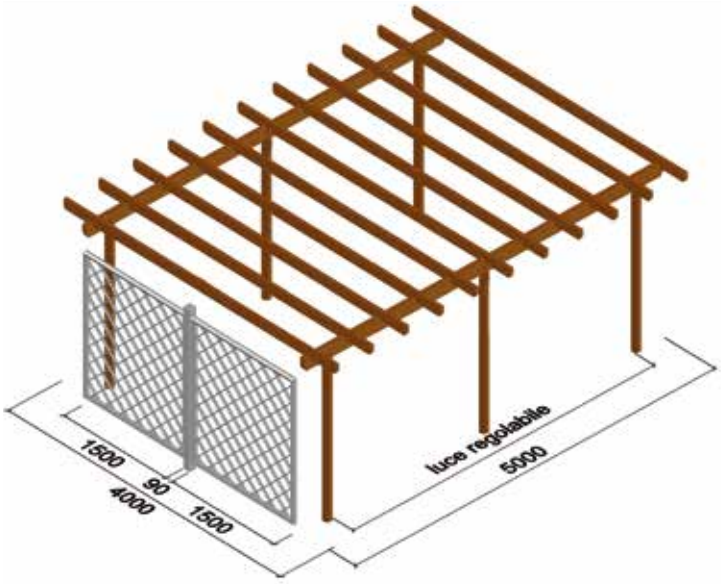

PERGOLA OCTO LIBERA 5x4

ART.	CODICE EAN	DIM. mm
XP54LO	8018659871010	5000x4000

Pergole Octo

PERGOLE OCTO

libere e addossate di lamellare di Pino impregnato

Pilastri ottogonale con sezione **Ø105** mm
Travetti con sezione **60x160** mm
Arcarecci con sezione **45x120** mm
Altezza sottotrave **2250** mm

Griglie e pali intermedi non inclusi.

Gli elementi che compongono la struttura sono realizzati con giunzioni legno-legno, l'incastro del travetto sul pilastro ottagonale dà la possibilità di regolare la distanza tra pilastri. Per la copertura, Forma propone coperture leggere come i teli di PVC per le varie dimensioni a catalogo.

PILASTRO PERGOLA OCTO

di Pino impregnato in autoclave.

Palo ottogonale con incastro per travetti.
Lunghezza 2330 mm diametro 105 mm.

ART.	CODICE EAN	DIM. mm
XLLO	8018659005330	Ø105 h2330

BASE OCTO NERA

di acciaio verniciato con polveri espossidiche.

Supporto per **palo ottogonale** sezione Ø105 mm.

ART.	CODICE EAN	DIM. mm
ZFHVO105	8018659005484	Ø105

Pergole Urban 100

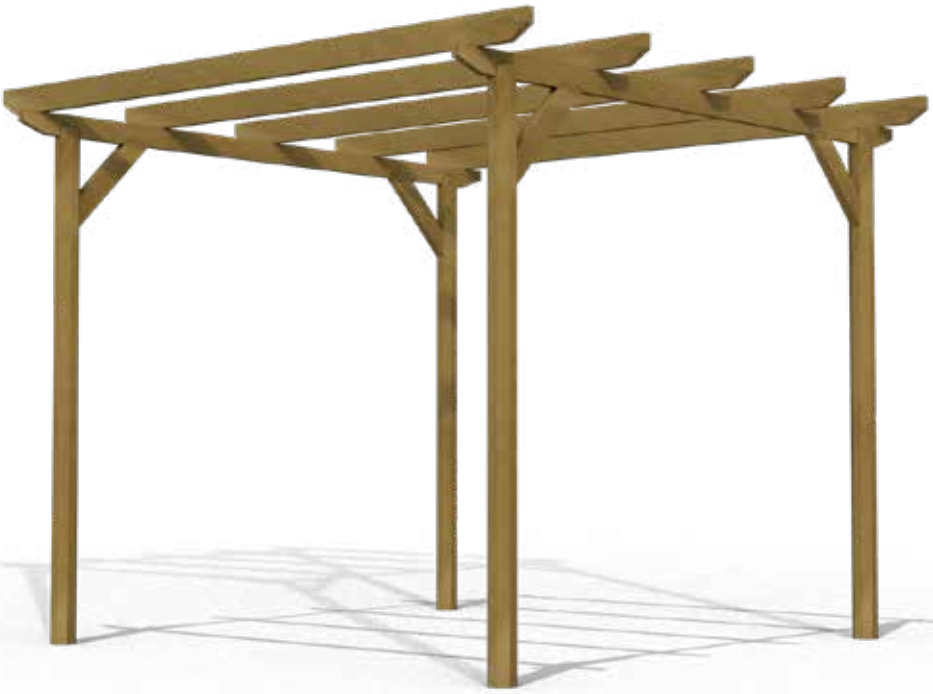

PERGOLA LIBERA URBAN 100

di Pino lamellare impregnato in autoclave.

Pilasto ottogonale **Ø105** mm
Travetti **35x115** mm
Arcarecci **35x95** mm
Altezza **2400** mm

La struttura è proposta in due dimensioni 3000/4000 x 3000 mm.

ART.	BARCODE	DIM. mm
XP33LU	8018659050279	3000x3000
XP43LU	8018659050286	3000x4000

PERGOLA ADDOSSATA URBAN 100

di Pino lamellare impregnato in autoclave.

Pilasto ottogonale **Ø105** mm
Travetti **35x115** mm
Arcarecci **35x95** mm
Altezza **2400** mm

La struttura è proposta in due dimensioni 3000/4000 x 3000 mm.

ART.	BARCODE	DIM. mm
XP33AU	8018659050453	3000x3000
XP43AU	8018659050460	3000x4000

Pergola Sun

PERGOLE SUN

lamellare di Pino impregnato

Pilastri lavorati in testa con sezione **90x90** mm
Travi con sezione **45x145** mm
Arcarecci smussati in testa e scalanati **45x120** mm
Altezza sottotrave **2250** mm

Progettato per coperture leggere (teli di copertura in PVC per le varie dimensioni a catalogo).

Tutti gli elementi che compongono la struttura sono realizzati con incastri legno-legno. Le Pergole Sun sono proposte in 12 dimensioni diverse per le strutture libere e 12 dimensioni per le addossate, tutte predisposte per l'inserimento di griglie. Nelle pagine seguenti sono riportate tutte le dimensioni delle Pergole Sun libere ed addossate e delle grigie inseribili,

Pergole libere Sun

SEZIONE LATERALE - PALI INTERMEDI INCLUSI - *GRIGLIE ESCLUSE*

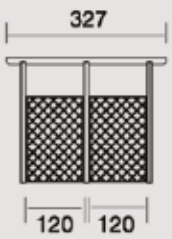

Dati tecnici e condizioni di fornitura riportati nella pagina precedente

SEZIONE FRONTALE- *PALI INTERMEDI e GRIGLIE ESCLUSE*

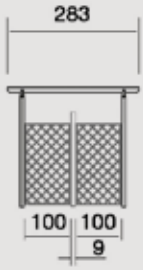

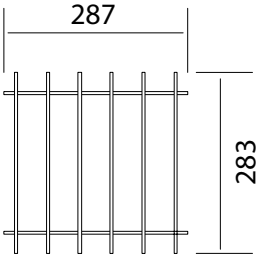

Cod. **XP2828SL**

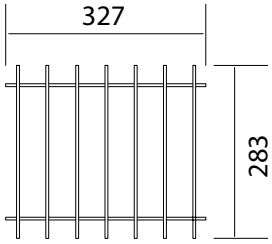

Cod. **XP2832SL**

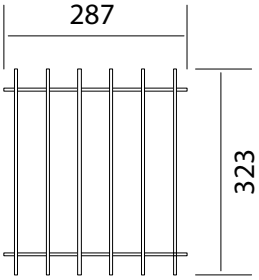

Cod. **XP3228SL**

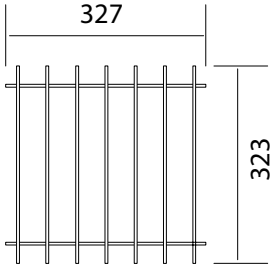

Cod. **XP3232SL**

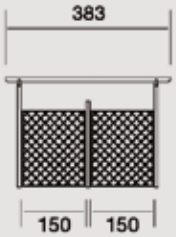

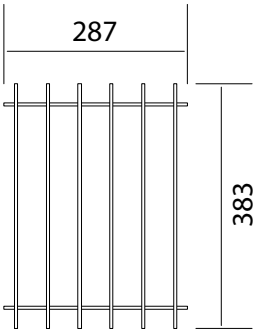

Cod. **XP3828SL**

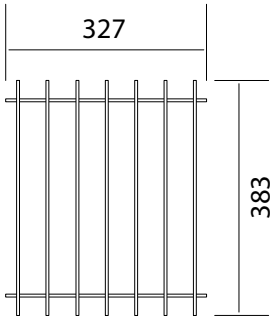

Cod. **XP3832SL**

Pergole libere Sun

ATTENZIONE: tutte le misure sono espresse in cm.

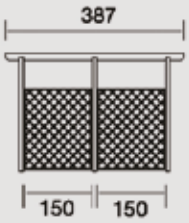

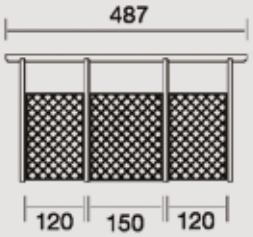

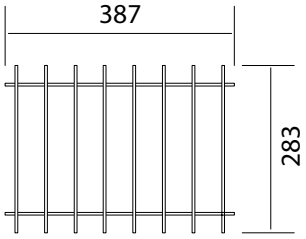

Cod. **XP2838SL**

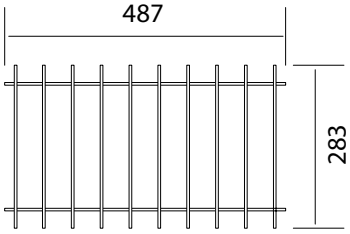

Cod. **XP2848SL**

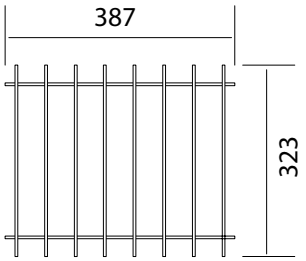

Cod. **XP3238SL**

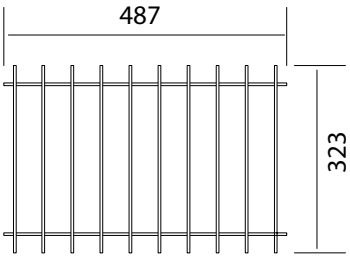

Cod. **XP3248SL**

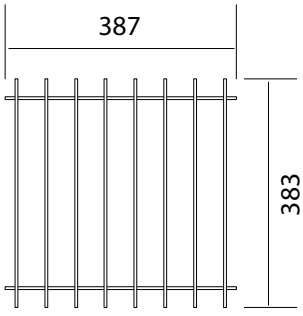

Cod. **XP3838SL**

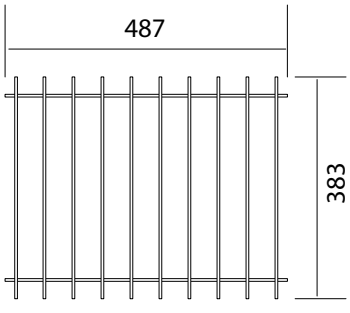

Cod. **XP3848SL**

TELO PER PERGOLA LIBERA

di PVC pesante 0,700 kg/m².

Idrofugo, antimuffa e ignifugo Classe 2.
È necessario che le strutture abbiano una pendenza min. di 5° (per scolo dell'acqua).
Fornito con **mantovana da 150 mm** con retina per il fissaggio.

ART.	CODICE EAN	DIM. mm
XPTSL	8018659002230	Su misura

TELO IN PVC ROTOLO 9 METRI

di PVC pesante 0,700 kg/m².

Idrofugo e ignifugo Classe 2
Colore bianco

ART.	CODICE AEAN	DIM. mm
XPT7	8018659880104	660x9000
XPT9	8018659880111	860x9000

TELO IN TESSUTO ACRILICO

ROTOLO 9 METRI

di tessuto 100% acrilico
pesante circa 250 gr/m².

Idrofugo e antimuffa
Colore avorio

ART.	CODICE EAN	DIM. mm
XPT7A	8018659880685	660x9000
XPT9A	8018659880692	860x9000

Pergole addossate Sun

SEZIONE LATERALE - PALI INTERMEDI INCLUSI - *GRIGLIE ESCLUSE*

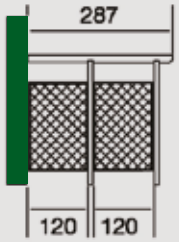

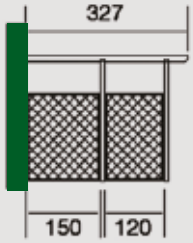

Dati tecnici e condizioni di fornitura riportati nella pagina precedente

SEZIONE FRONTALE- *PALI INTERMEDI e GRIGLIE ESCLUSE*

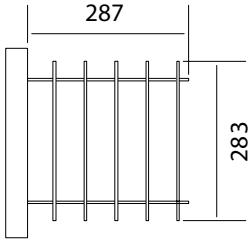

Cod. **XP2828SA**

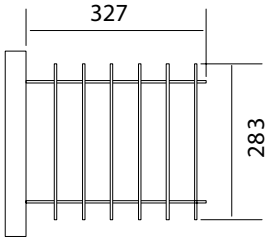

Cod. **XP2832SA**

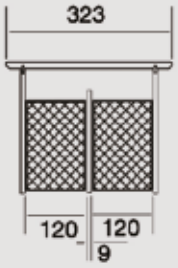

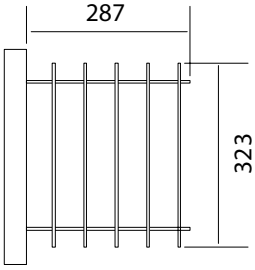

Cod. **XP3228SA**

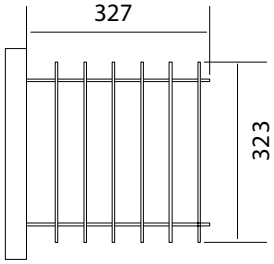

Cod. **XP3232SA**

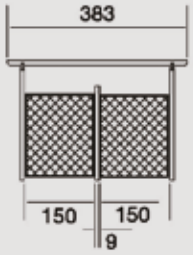

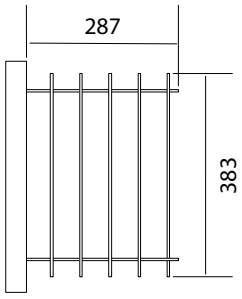

Cod. **XP3828SA**

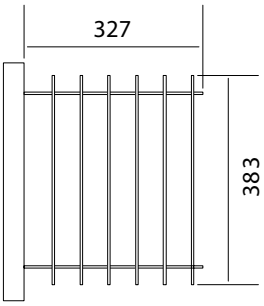

Cod. **XP3832SA**

Pergole addossate Sun

ATTENZIONE: tutte le misure sono espresse in cm.

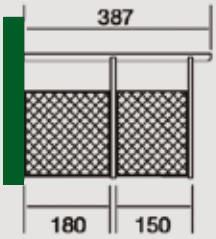

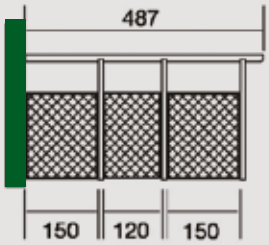

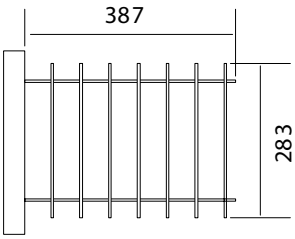

Cod. **XP2838SA**

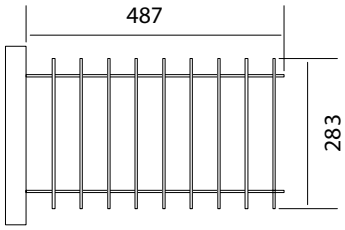

Cod. **XP2848SA**

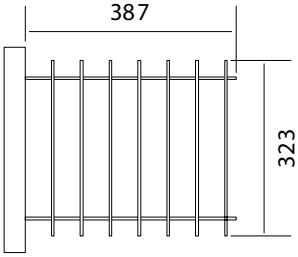

Cod. **XP3238SA**

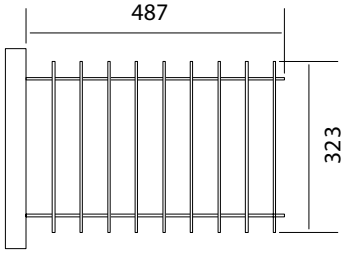

Cod. **XP3248SA**

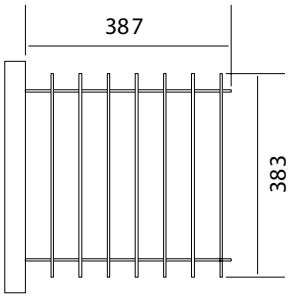

Cod. **XP3838SA**

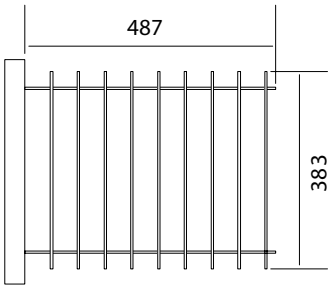

Cod. **XP3848SA**

TELO PER PERGOLA ADDOSSATA

di PVC pesante 0,700 kg/m².

Idrofugo, antimuffa e ignifugo Classe 2.
È necessario che le strutture abbiano una pendenza min. di 5° (per scolo dell'acqua).
Fornito con **mantovana da 150 mm** con retina per il fissaggio.

ART.	CODICE EAN	DIM. mm
XPTSA	8018659002223	Su misura

TELO IN PVC ROTOLO 9 METRI

di PVC pesante 0,700 kg/m².

Idrofugo e ignifugo Classe 2
Colore bianco

ART.	CODICE EAN	DIM. mm
XPT7	8018659880104	660x9000
XPT9	8018659880111	860x9000

TELO IN TESSUTO ACRILICO ROTOLO 9 METRI

di tessuto 100% acrilico
pesante circa 250 gr/m².

Idrofugo e antimuffa
Colore avorio

ART.	CODICE EAN	DIM. mm
XPT7A	8018659880685	660x9000
XPT9A	8018659880692	860x9000

Pergole libere Classic

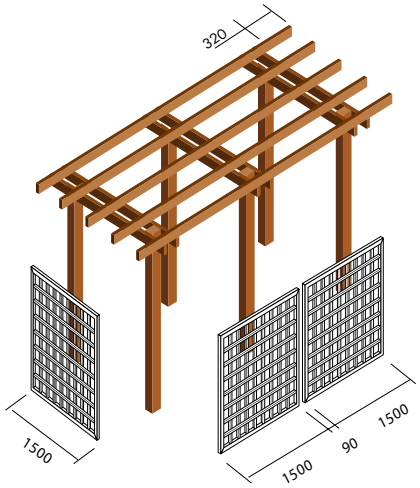

PERGOLA LIBERA 4x2

ART.	CODICE EAN	DIM. mm
XP42LL	8018659871348	4000x2000

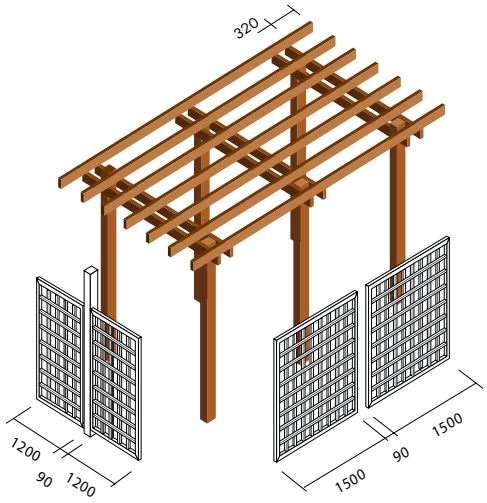

PERGOLA LIBERA 4x3

ART.	CODICE EAN	DIM. mm
XP43LL	8018659871317	4000x3000

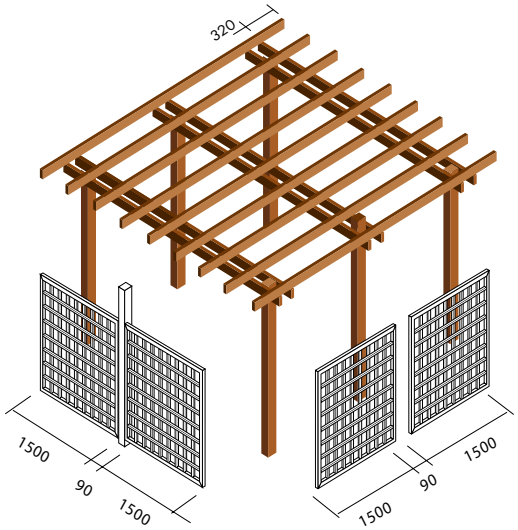

PERGOLA LIBERA 4x4

ART.	CODICE EAN	DIM. mm
XP44LL	8018659871324	4000x4000

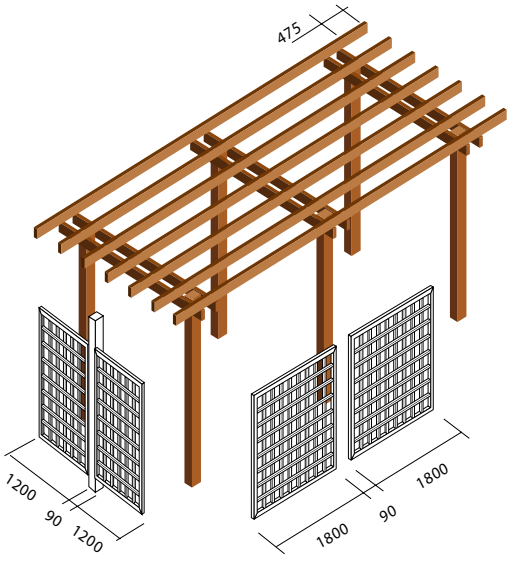

PERGOLA LIBERA 5x3

ART.	CODICE EAN	DIM. mm
XP53LL	8018659871355	5000x3000

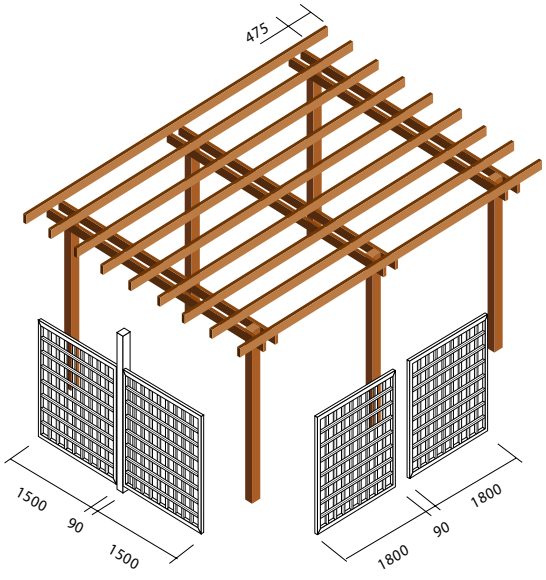

PERGOLA LIBERA 5x4

ART.	CODICE EAN	DIM. mm
XP54LL	8018659871362	5000x4000

Pergole libere Classic

PERGOLE LIBERE CLASSIC

lamellare di Pino impregnato

Pilastri lavorati in testa con sezione **90x90** mm
Travi con sezione **45x120** mm
Arcarecci con sezione **45x90** mm
Altezza sottotrave **2250** mm

Griglie e pali intermedi non inclusi.

I pilastri sono inseriti tra due travetti e fissati con bullone passante; gli arcarecci sono posizionati sui travetti con giunti ad angolo. Per la copertura, Forma propone coperture leggere come i teli di PVC per le varie dimensioni a catalogo. I pilastri possono essere fissati al suolo tramite staffe o fioriere, secondo la pavimentazione sulla quale vengono posizionati.

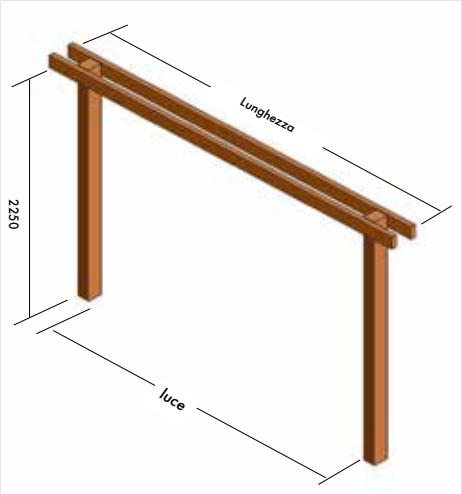

ELEMENTI MODULARI PER PERGOLA LIBERA

di Pino impregnato in autoclave.

Altezza sottotrave **2250 mm**
Forniti compresi di bulloni zincati.

ART.	CODICE EAN	LUNGHEZZA mm	ALTEZZA TOT mm	LUCE mm
XP2LP	8018659870280	2000	2350	1500
XP3LP	8018659870297	3000	2350	2490
XP4LP	8018659870389	4000	2350	3090
XP5LP	8018659870488	5000	2350	4380

Pergole addossate Classic

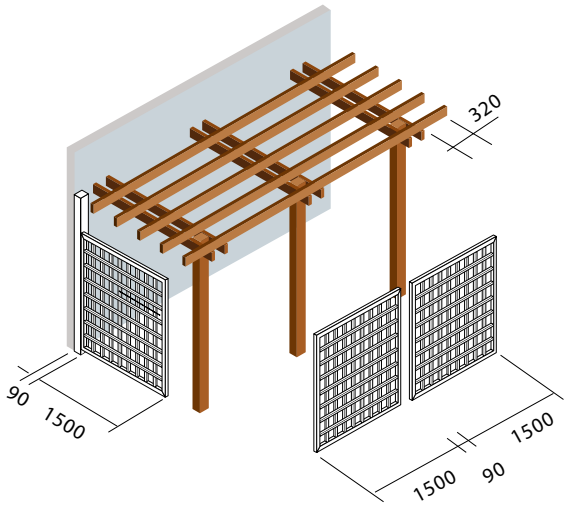

PERGOLA ADDOSSATA 4x2

ART.	CODICE EAN	DIM. mm
XP42AL	8018659871416	4000x2000

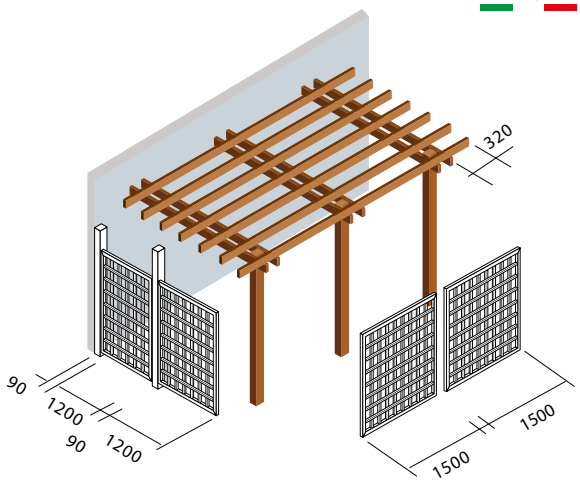

PERGOLA ADDOSSATA 4x3

ART.	CODICE EAN	DIM. mm
XP43AL	8018659871430	4000x3000

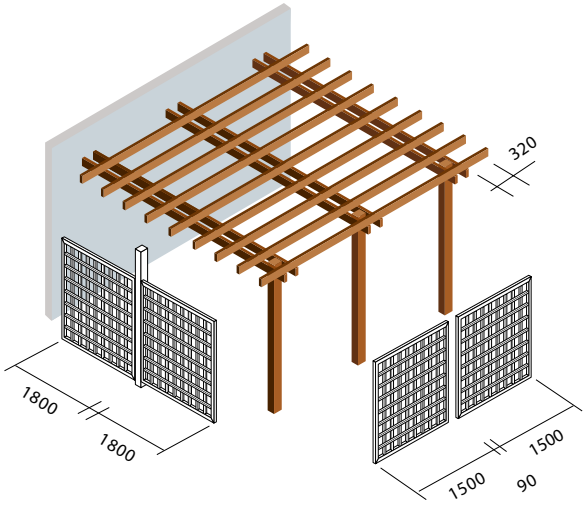

PERGOLA ADDOSSATA 4x4

ART.	CODICE EAN	DIM. mm
XP44AL	8018659871447	4000x4000

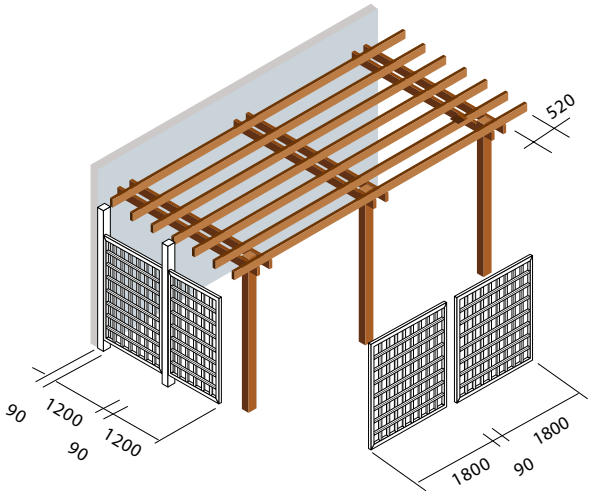

PERGOLA ADDOSSATA 5x3

ART.	CODICE EAN	DIM. mm
XP53AL	8018659871454	5000x3000

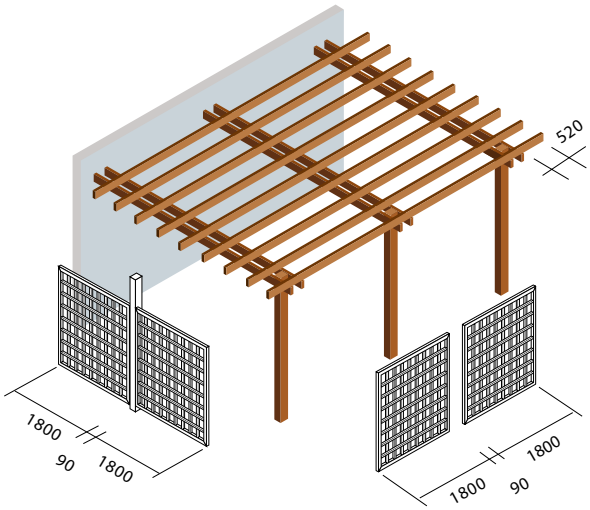

PERGOLA ADDOSSATA 5x4

ART.	CODICE EAN	DIM. mm
XP54AL	8018659871461	5000x4000

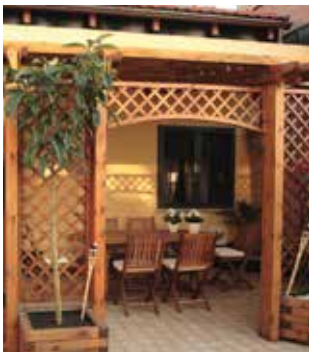

Pergole addossate Classic

...DOPO

PERGOLE ADDOSSATE CLASSIC

lamellare di Pino impregnato

Pilastri lavorati in testa con sezione **90x90** mm
Travi con sezione **45x120** mm
Arcarecci con sezione **45x90** mm
Altezza sottotrave **2250** mm

Griglie e pali intermedi non inclusi.

Si eseguono su richiesta pergole addossate su misura. In alternativa, gli elementi modulari possono essere utilizzati per costruire strutture personalizzate. Tutte le pergole addossate sono fornite comprese di staffe per l'ancoraggio a muro. Per la copertura, Forma propone coperture leggere come i teli di PVC per le varie dimensioni a catalogo.

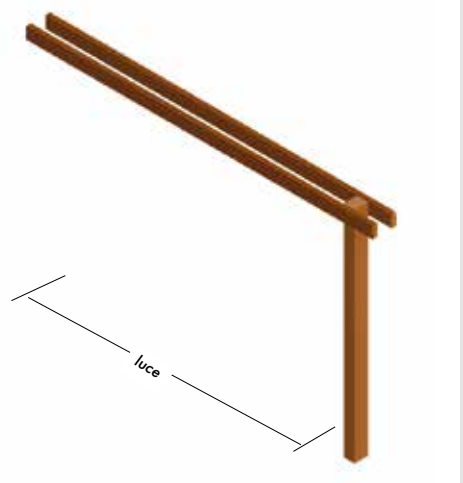

ELEMENTI MODULARI PER PERGOLA ADDOSSATA

di Pino impregnato in autoclave.

Altezza sottotrave **2250 mm**
Forniti compresi di bulloni zincati e ferramenta per ancoraggio a muro.

Su richesta è possibile effettuare sagomature in testa ai travetti.

ART.	CODICE EAN	LUNGHEZZA mm	LUCE mm
XP2AP	8018659870365	2000	1590
XP3AP	8018659870372	3000	2580
XP4AP	8018659870440	4000	3690
XP5AP	8018659870570	5000	4470

Pergole a doppia falda Classic

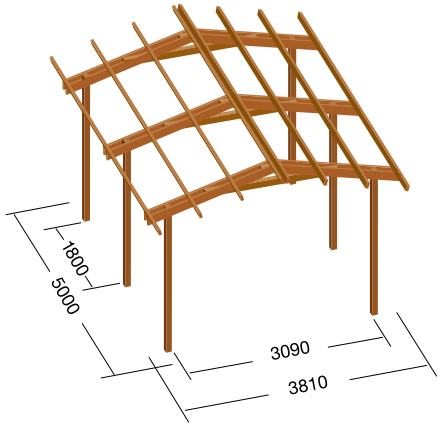

PERGOLA DOPPIA FALDA CLASSIC

ART.	CODICE EAN	DIM. mm
XP3745D	8018659870402	3810x5000

Pilastro 90x90mm - Trave 45x90mm

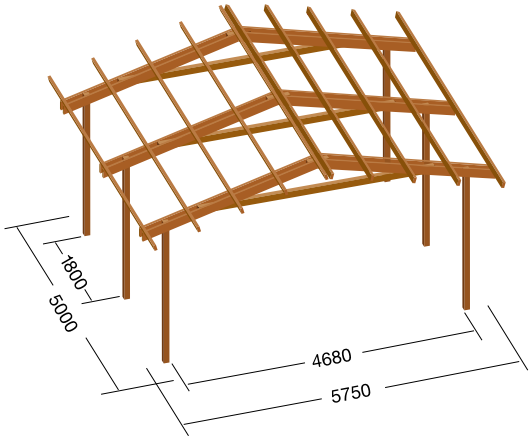

PERGOLA DOPPIA FALDA CLASSIC L

ART.	CODICE EAN	DIM. mm
XP5750D	8018659870419	5750x5000

Pilastro 90x90mm - Trave 45x90mm

Pergole a doppia falda Classic

PERGOLE DOPPIA FALDA CLASSIC

lamellare di Pino impregnato

Pilastri e **catena** con sezione **90x90** mm
Travi con sezione **45x145** mm
Arcarecci con sezione **45x90** mm
Altezza sottotrave **2250** mm

Griglie e pali intermedi non inclusi.

PERGOLA XL (7630x5000 mm)
Pilastri con sezione **90x140** mm
Travi con sezione **60x160** mm

Tutte le pergole vengono fornite con i travetti forati e complete di ferramenta. Per la copertura, Forma propone coperture leggere.

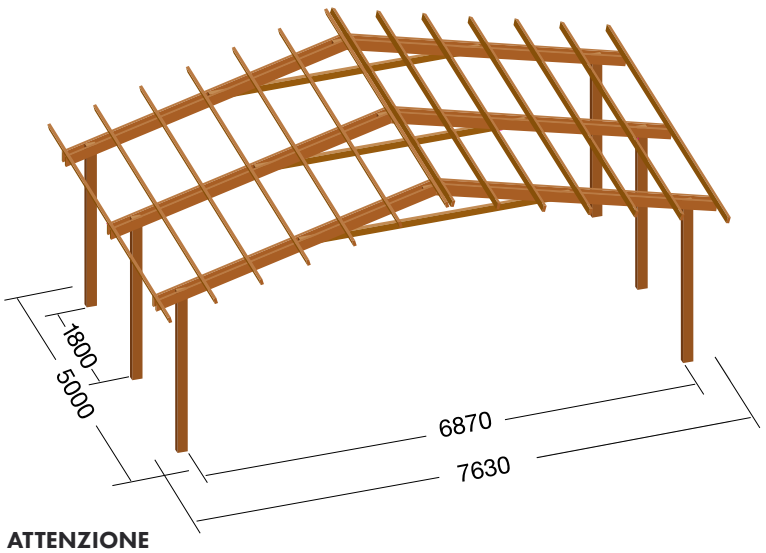

PERGOLA DOPPIA FALDA CLASSIC XL

ART.	CODICE EAN	DIM. mm
XP7750D	8018659870426	7630x5000
Pilastro 90x140mm - Trave 60x160mm		

ATTENZIONE
La Ditta Guercio S.p.A. proprietaria del marchio Forma declina ogni responsabilità sull'uso non corretto dei materiali proposti. La verifica statica dei carichi e dei problemi urbanistici dovrà essere effettuata da un tecnico abilitato, in funzione alla validità degli appoggi, del carico vento/neve, della copertura e del luogo dell'installazione.

Pergole a doppia falda Classic

MODULI PERGOLE DOPPIA FALDA CLASSIC E CLASSIC L

lamellare di Pino impregnato

Pilastri e **catena** con sezione **90x90** mm
Travi con sezione **45x145** mm
Arcarecci con sezione **45x90** mm
Altezza sottotrave **2250** mm

MODULO PERGOLA DOPPIA FALDA CLASSIC XL

lamellare di Pino impregnato
Pilastri con sezione **90x140** mm
Travi con sezione **60x160** mm

Tutti i moduli vengono forniti con i travetti forati e complete di ferramenta.

MODULI PER PERGOLE A DOPPIA FALDA

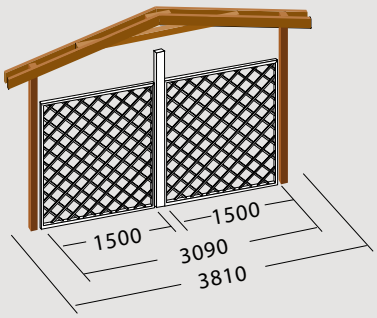

DOPPIA FALDA CLASSIC

ART.	CODICE EAN
XC375	8018659870457

Luce 3810mm

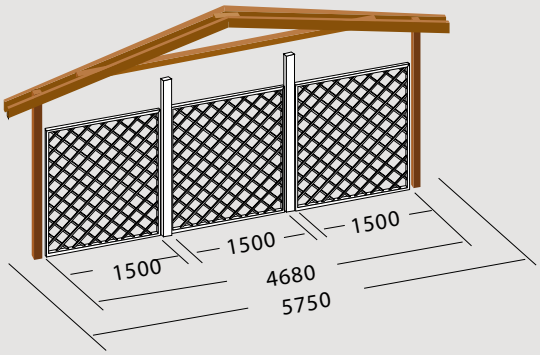

DOPPIA FALDA CLASSIC L

ART.	CODICE EAN
XC575	8018659870464

Luce 5750mm

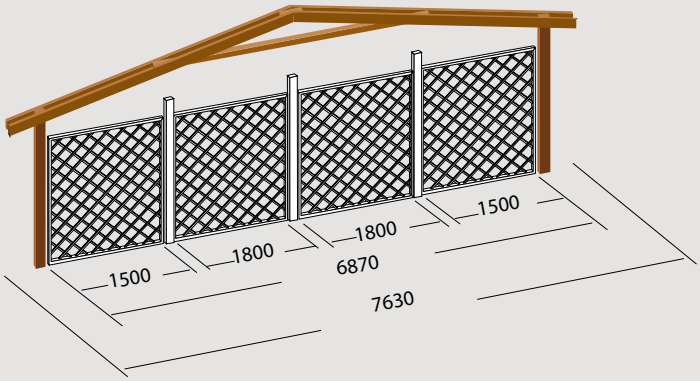

DOPPIA FALDA CLASSIC XL

ART.	CODICE EAN
XC775	8018659870471

Luce 7630mm

N.B. Griglie e pali intermedi non inclusi.

Pergole Easy

PERGOLE EASY

lamellare di Pino impregnato

Pilastri con sezione **90x90** mm
Travetti portanti con sezione **45x145** mm
Capriate con sezione **45x120** mm
Arcarecci con sezione **95x35** mm

Tutti gli elementi che compongono la struttura sono realizzati con incastri legno-legno per un rapido montaggio senza piastre metalliche. Questo modello è progettato per coperture leggere e Forma propone dei teli di copertura in PVC interi o a striscie per le varie dimensioni a catalogo.

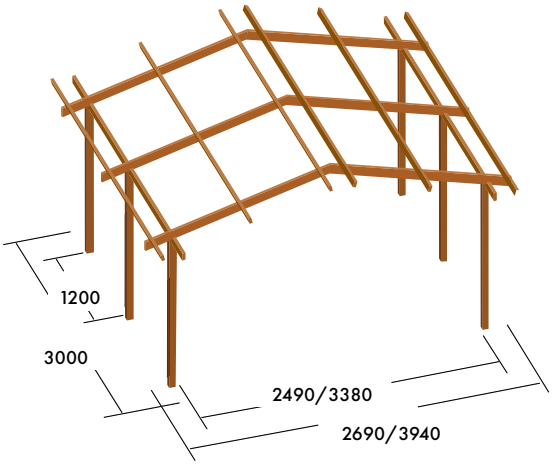

PERGOLA EASY

ART.	CODICE EAN	DIM. mm
XPEA33	8018659872758	2960x3000
XPEA43	8018659872765	3940x3000

Altezza sotto trave 2250 mm

TELO PVC PERGOLA EASY

di PVC pesante 0,700 Kg/m². Idrofugo e ignifugo Classe2.

ART.	CODICE EAN	DIM. mm	PER PERGOLA
XP33ET	8018659880722	3000x3000	XPEA33
XP43ET	8018659880739	4000x3000	XPEA43

GAZEBO

Gazebo Plus

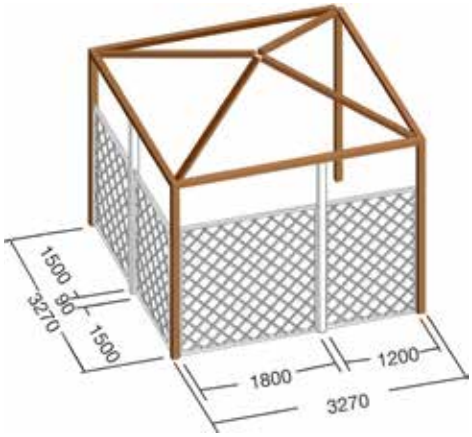

GAZEBO MEDIO PLUS

ART.	CODICE EAN	DIM. mm
XP3535GO	8018659872222	3270x3270

Altezza alla cuspide 3190 mm

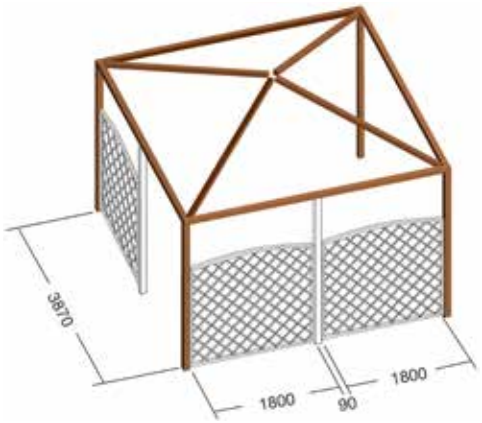

GAZEBO LARGE PLUS

ART.	CODICE EAN	DIM. mm
XP4242GO	8018659872239	3870x3870

Altezza alla cuspide 3220 mm

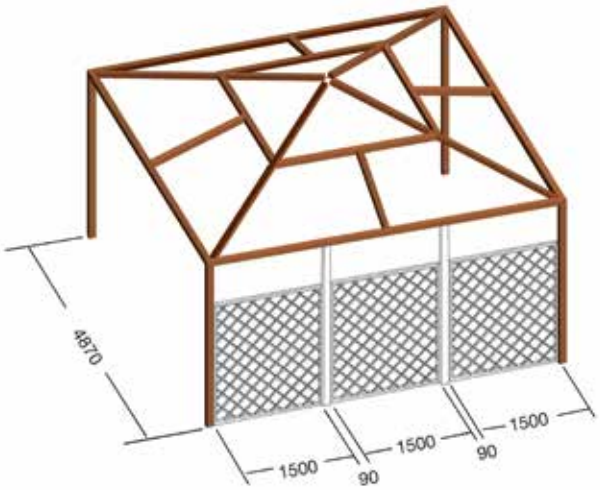

GAZEBO SUPER PLUS

ART.	CODICE EAN	DIM. mm
XP4848GO	8018659872246	4870x4870

Altezza alla cuspide 3290 mm

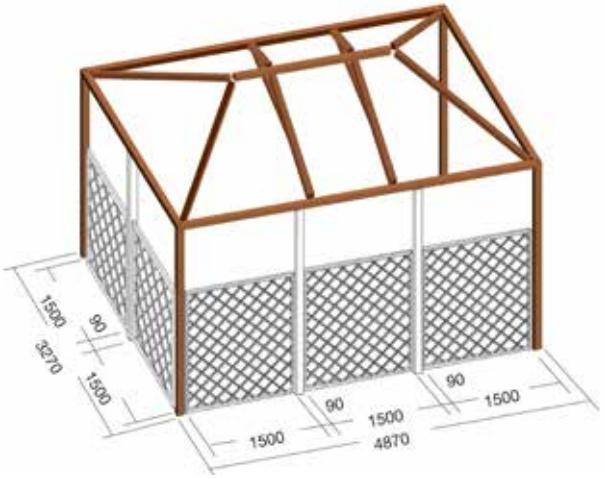

GAZEBO RETTANGOLARE MEDIUM PLUS

ART.	CODICE EAN	DIM. mm
XP4933GRO	8018659872253	4870x3270

Altezza alla cuspide 3020 mm

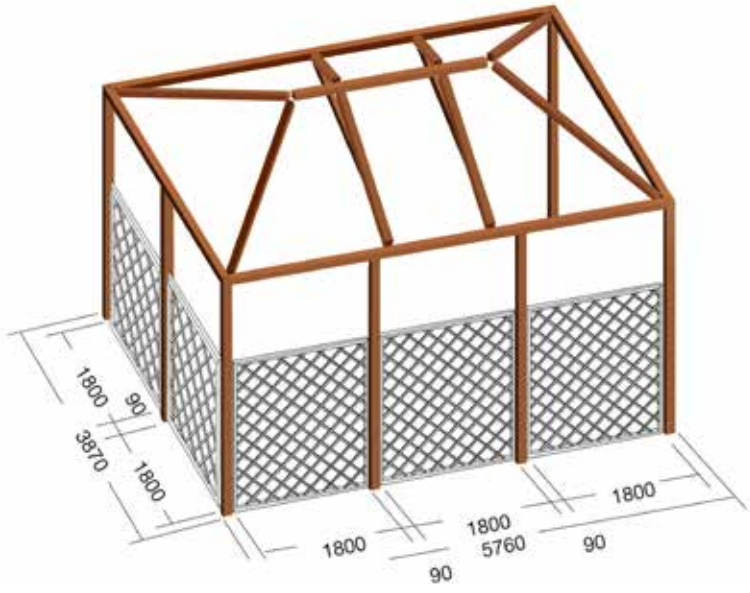

GAZEBO RETTANGOLARE LARGE PLUS

N°6 montanti intermedi compresi nella struttura (griglie esluse).

ART.	CODICE EAN	DIM. mm
XP5739GRO	8018659872260	5760x3870

Altezza alla cuspide 3030 mm

Gazebo Plus

GAZEBO PLUS

lamellare di Pino impregnato

Pilastri lamellari con sezione **ottagonale ø105** mm
Corona listoni con sezione **45x145** mm
Colmo listoni con sezione **45x120** mm
Cantonali listoni con sezione **45x120** mm
Altezza sottotrave **2250** mm

Griglie e pali intermedi non inclusi.

Tutti gli elementi che compongono la struttura sono realizzati con incastri legno-legno per un montaggio senza piastre metalliche. I gazebo possono essere fissati al suolo tramite staffe o fioriere, secondo la pavimentazione sulla quale vengono posizionati.
Per la copertura dei gazebo, Forma propone i teli di copertura in PVC per le varie dimensioni a catalogo.

BASE OCTO NERA

di acciaio verniciato con polveri espossidiche.

Supporto per **palo ottogonale** sezione Ø105 mm.

ART.	CODICE EAN	DIM. mm
ZFHVO105	8018659005484	Ø105

TELI PVC PER GAZEBO PLUS

di PVC pesante 0,700 kg/m².

Idrofugo e ignifugo Classe 2.
Colore bianco con bordo verde.

ART.	CODICE EAN	DIM. mm
XP3535T	8018659880029	3270x3270
XP4242T	8018659880036	3870x3870
XP4848T	8018659880043	4870x4870
XP493T	8018659880371	4870x3270
XP573T	8018659880395	5760x3870

Gazebo Flos

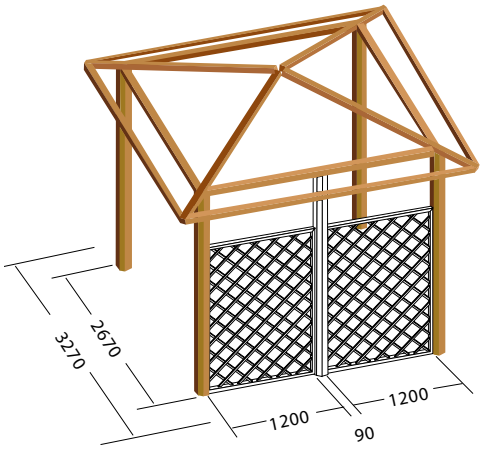

GAZEBO FLOS QUADRO SMALL

ART.	CODICE EAN	DIM. mm
XPSS	8018659005286	3270x3270

Altezza alla cuspide 3010 mm

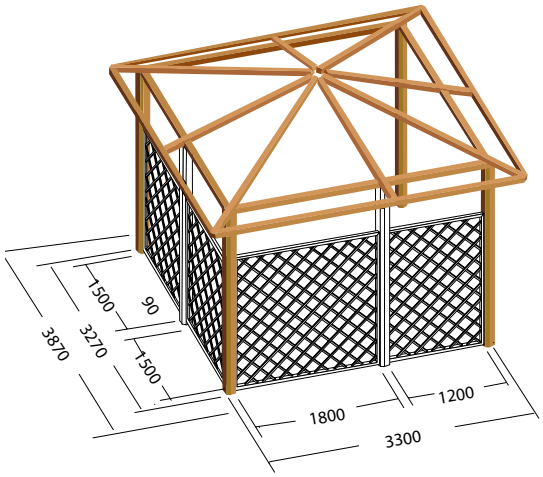

GAZEBO FLOS QUADRO MEDIUM

ART.	CODICE EAN	DIM. mm
XPSM	8018659005293	3870x3870

Altezza alla cuspide 3120 mm

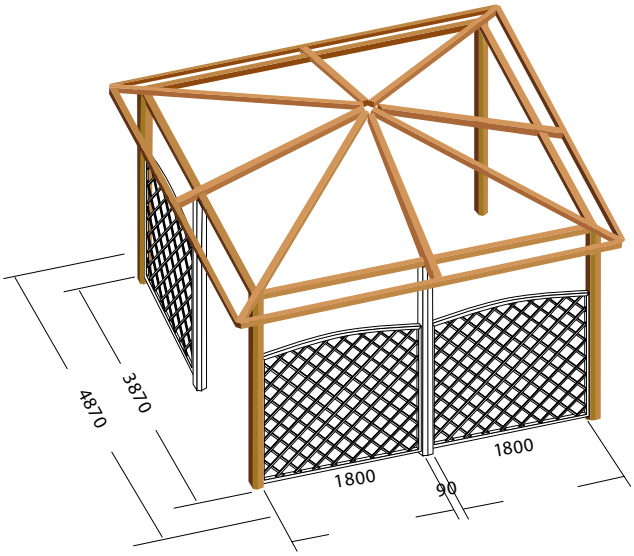

GAZEBO FLOS QUADRO LARGE

ART.	CODICE EAN	DIM. mm
XPSL	8018659005262	4870x4870

Altezza alla cuspide 3190 mm

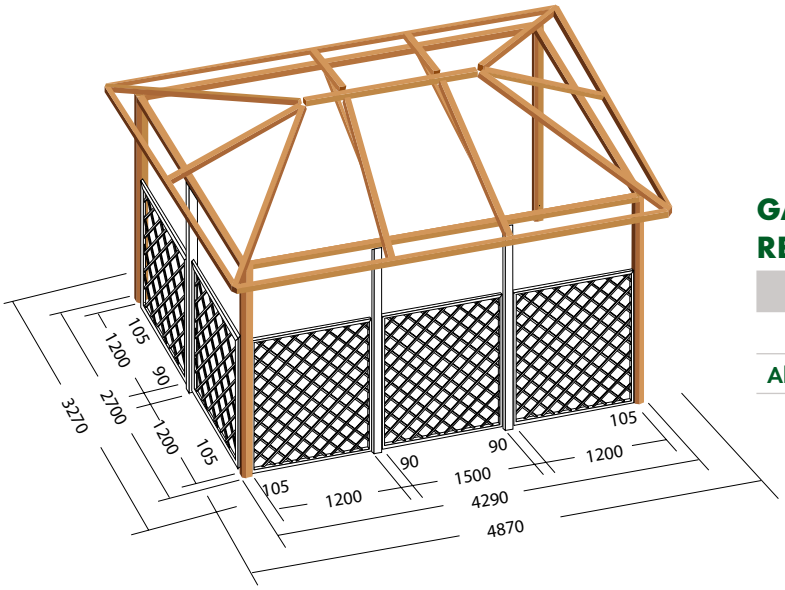

GAZEBO FLOS RETTANGOLARE

ART.	CODICE EAN	DIM. mm
XPSR	8018659005279	4870x3270

Altezza alla cuspide 3090 mm

Gazebo Flos

GAZEBO FLOS

lamellare di Pino impregnato

Pilastri lamellari con sezione **ottagonale ø105** mm
Corona interna listoni con sezione **45x145** mm
Corona esterna listoni massello con sezione **20x95** mm
Cantonali listoni con sezione **45x120** mm
Altezza sottotrave **2250** mm

Griglie e pali intermedi non inclusi.

La struttura ha il tetto a falda e tutti gli elementi che la compongono sono realizzati con incastri legno-legno per un rapido montaggio senza piastre metalliche. I gazebo possono essere fissati al suolo tramite staffe o fioriere, secondo la pavimentazione sulla quale vengono posizionati. Per la copertura dei gazebo, Forma propone i teli di copertura in PVC per le varie dimensioni a catalogo.

BASE OCTO NERA

di acciaio verniciato con polveri espossidiche.

Supporto per **palo ottogonale** sezione Ø105 mm.

ART.	CODICE EAN	DIM. mm
ZFHVO105	8018659005484	Ø105

TELI PVC PER GAZEBO FLOS

di PVC pesante 0,700 kg/m².

Idrofugo e ignifugo Classe 2.
Colore bianco con bordo verde.

ART.	CODICE EAN	DIM. mm
XP3535T	8018659880029	3270x3270
XP4242T	8018659880036	3870x3870
XP4848T	8018659880043	4870x4870
XP493T	8018659880371	4870x3270

Gazebo Quadri

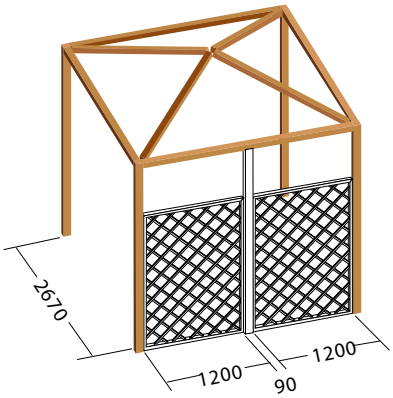

GAZEBO QUADRO 27

ART.	CODICE EAN	DIM. mm
XP2727G	8018659870013	2670x2670
Altezza alla cuspide 3010 mm		
Altezza sottotrave 2250 mm		

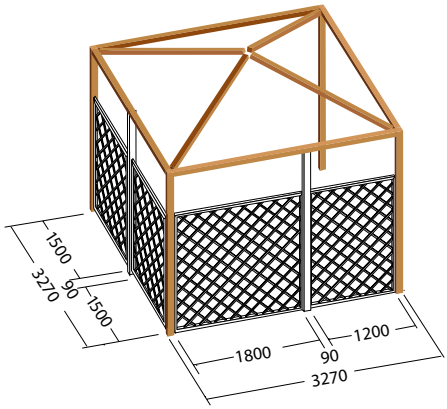

GAZEBO QUADRO 35

ART.	CODICE EAN	DIM. mm
XP3535G	8018659870020	3270x3270
Altezza alla cuspide 3010 mm		
Altezza sottotrave 2250 mm		

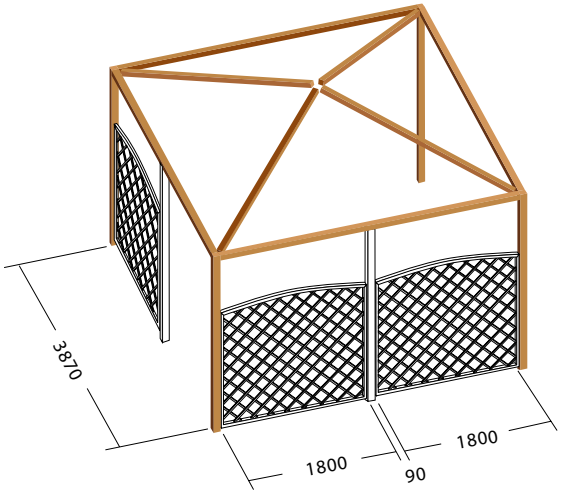

GAZEBO QUADRO 42

ART.	CODICE EAN	DIM. mm
XP4242G	8018659870037	3870x3870
Altezza alla cuspide 3220 mm		
Altezza sottotrave 2250 mm		

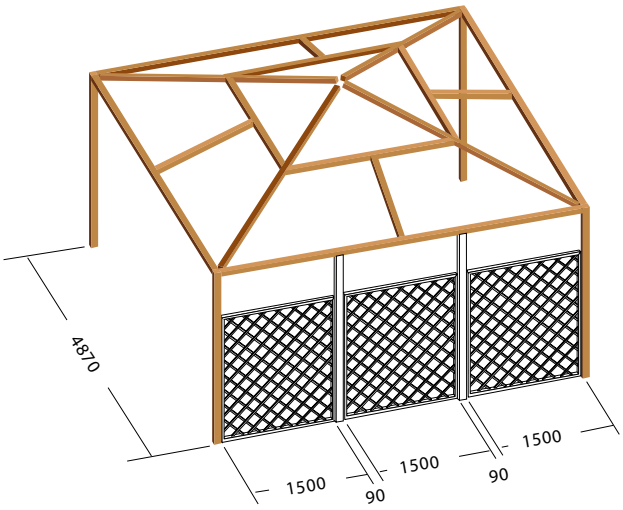

GAZEBO QUADRO 48

ART.	CODICE EAN	DIM. mm
XP4848G	8018659870044	4870x4870
Altezza alla cuspide 3290 mm		
Altezza sottotrave 2250 mm		

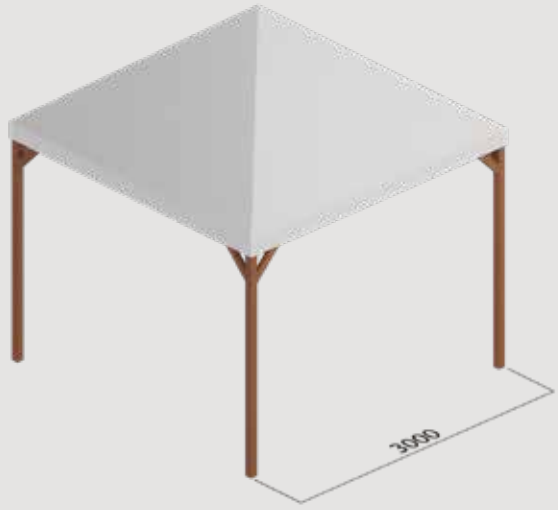

GAZEBO BASIC CON TELO BIANCO

di Pino lamellare impregnato in autoclave.

Pilastri **70x70** mm
Cantonali listoni **55x72** mm

Struttura fornita con 8 controventature completa di telo in PVC 400 gr/m2.

ART.	CODICE EAN	DIM. mm
XP33GTP	8018659870709	3000x3000
Altezza sottotrave 2150 mm		

Gazebo quadri

GAZEBO QUADRI

lamellare di Pino impregnato

Pilastri lamellari con sezione **90x90** mm
Corona listoni con sezione **45x145** mm
Cantonali listoni con sezione **45x120** mm

Griglie e pali intermedi non inclusi.

Tutti gli elementi che compongono la struttura sono realizzati con incastri legno-legno per un montaggio senza piastre metalliche. I gazebo possono essere fissati al suolo tramite staffe o fioriere, secondo la pavimentazione sulla quale vengono posizionati.
Per la copertura dei gazebo, Forma propone i teli di copertura in PVC per le varie dimensioni a catalogo.

MONTANTE LAMELLARE

di Pino lamellare impregnato.

Studiato per il montaggio delle **griglie** nel gazebo.
La fresatura in testa si incastra nel travetto.

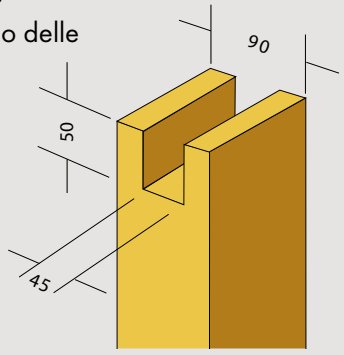

ART.	CODICE EAN	DIM. mm
XMO99L	8018659835050	2300x90x90

TELI PVC PER GAZEBO QUADRI

di PVC pesante 0,700 kg/m².

Idrofugo e ignifugo Classe 2.
Colore bianco con bordo verde.

ART.	CODICE EAN	DIM. mm
XP2727T	8018659880012	2670x2670
XP3535T	8018659880029	3270x3270
XP4242T	8018659880036	3870x3870
XP4848T	8018659880043	4870x4870

Gazebo rettangolari

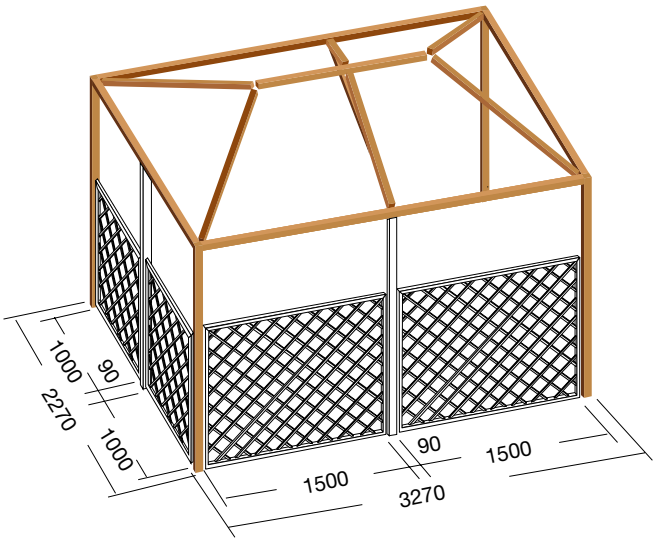

GAZEBO RETTANGOLARE SMALL

ART.	CODICE EAN	DIM. mm
XP32GR	8018659870174	3270x2270

Altezza sottotrave 2250 mm

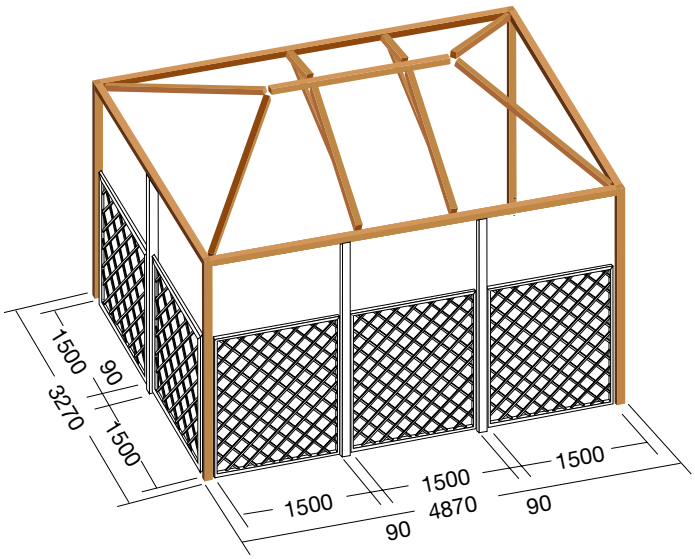

GAZEBO RETTANGOLARE MEDIUM

ART.	CODICE EAN	DIM. mm
XP4933GR	8018659874158	4870x3270

Altezza sottotrave 2250 mm

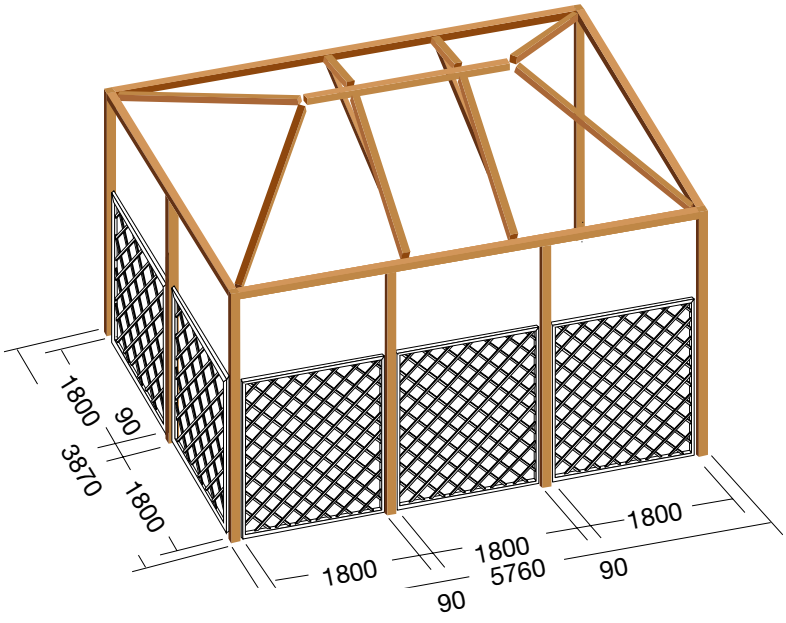

GAZEBO RETTANGOLARE LARGE

N°6 montanti intermedi compresi nella struttura (griglie esluse).

ART.	CODICE EAN	DIM. mm
XP5739GR	8018659874165	5760x3870

Altezza sottotrave 2250 mm

Gazebo rettangolari

GAZEBO RETTANGOLARI

lamellare di Pino impregnato

Pilastri lamellari con sezione **90x90** mm
Corona listoni con sezione **45x145** mm
Colmo listoni con sezione **45x120** mm
Cantonali listoni con sezione **45x120** mm
Catena per 1 o 2 capriate **45x110** mm

Griglie e pali intermedi non inclusi.

Tutti gli elementi che compongono la struttura sono realizzati con incastri legno-legno per un montaggio senza piastre metalliche. I gazebo possono essere fissati al suolo tramite staffe o fioriere, secondo la pavimentazione sulla quale vengono posizionati.
Per la copertura dei gazebo, Forma propone i teli di copertura in PVC per le varie dimensioni a catalogo.

MONTANTE LAMELLARE

di Pino lamellare impregnato.

Studiato per il montaggio delle **griglie** nel gazebo.
La fresatura in testa si incastra nel travetto.

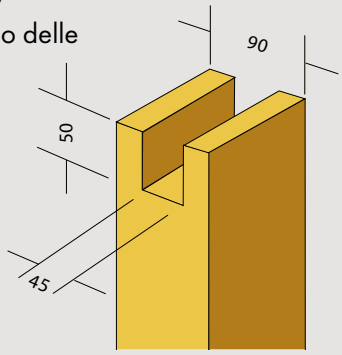

ART.	CODICE EAN	DIM. mm
XMO99L	8018659835050	2300x90x90

TELI PVC PER GAZEBO RETTANGOLARI

di PVC pesante 0,700 kg/m².

Idrofugo e ignifugo Classe 2.
Colore bianco con bordo verde.

ART.	CODICE EAN	DIM. mm
XP332T	8018659880388	3270x2270
XP493T	8018659880371	4870x3270
XP573T	8018659880395	5760x3870

Gazebo esagonale

GAZEBO ESAGONALE CLASSIC

lamellare di Pino impregnato

Pilastri lamellari con sezione **90x90** mm
Corona listoni con sezione **45x145** mm
Cantonali listoni con sezione **45x120** mm

Griglie e pali intermedi non inclusi.

Tutti gli elementi che compongono la struttura sono realizzati con incastri legno-legno. I gazebo possono essere fissati al suolo tramite staffe o fioriere, secondo la pavimentazione sulla quale vengono posizionati. Per la copertura dei gazebo, Forma propone i teli di copertura in PVC per le varie dimensioni a catalogo.

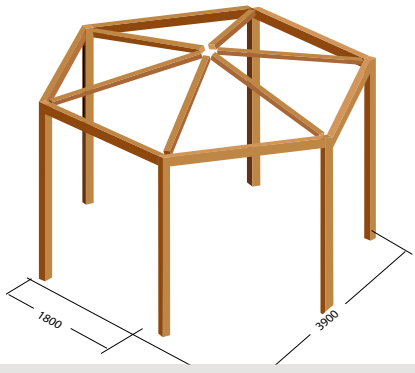

GAZEBO ESAGONALE CLASSIC

Interasse tra pilastri 1800 mm
Griglie inseribili larghezza 1800 mm

ART.	CODICE EAN	DIM. mm
XP39GE	8018659870150	Ø 3900
Altezza sottotrave 2250 mm		

TELI PVC PER GAZEBO ESAGONALE

di PVC pesante 0,700 kg/m².

Idrofugo, antimuffa e ignifugo Classe 2.
Colore bianco con bordo verde.

ART.	CODICE EAN	DIM. mm
XPET	8018659880050	Ø 3900

Gazebo esagonale a falda

GAZEBO ESAGONALE A FALDA

lamellare di Pino impregnato

Pilastri lamellari con sezione **90x90** mm
Corona interna listoni con sezione **45x145** mm
Corona esterna listoni massello con sezione **20x95** mm
Cantonali listoni con sezione **45x120** mm

Griglie e pali intermedi non inclusi.

Si differenzia dall'esagonale classico per la base più piccola (3350 anziché 3900mm) e per la doppia corona a falda di 280 mm. Per la copertura dei gazebo, Forma propone coperture leggere.

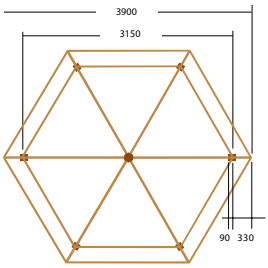

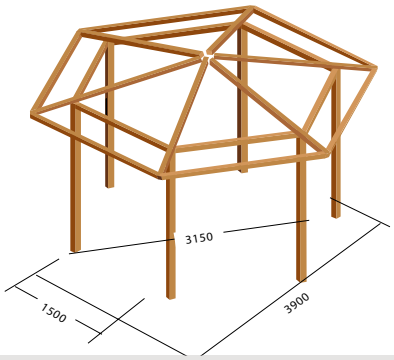

GAZEBO ESAGONALE A FALDA

Altezza sottocupide 2760 mm
Griglie inseribili larghezza 1800 mm

ART.	CODICE EAN	DIM. mm
XP3933GE	8018659871584	Ø 3900
Altezza sottotrave 2250 mm		

TELI PVC PER GAZEBO ESAGONALE

di PVC pesante 0,700 kg/m².

Idrofugo, antimuffa e ignifugo Classe 2.
Colore bianco con bordo verde.

ART.	CODICE EAN	DIM. mm
XPET	8018659880050	Ø 3900

Gazebo ottagonale

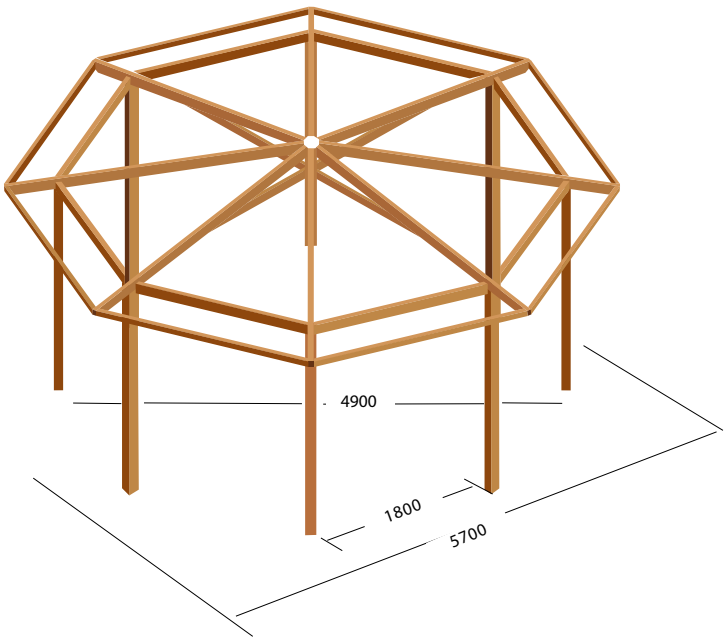

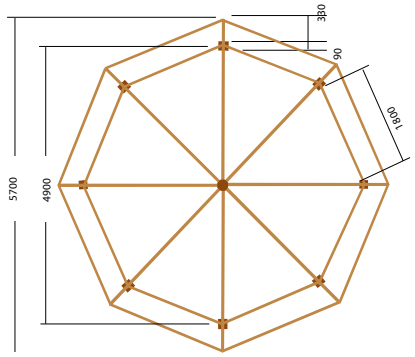

GAZEBO OTTAGONALE A FALDA

Altezza sottocupide 3300 mm
Griglie inseribili larghezza 1800 mm

ART.	CODICE EAN	DIM. mm
XP8GN	8018659871591	Ø 5700
Altezza sottotrave 2250 mm		

Gazebo ottagonale

GAZEBO OTTAGONALE

lamellare di Pino impregnato

Pilastri lamellari con sezione **90x90** mm
Corona interna listoni con sezione **45x145** mm
Corona esterna listoni massello con sezione **20x95** mm
Cantonali listoni con sezione **45x120** mm

Griglie e pali intermedi non inclusi.

Tutti gli elementi che compongono la struttura sono realizzati con incastri legno-legno. I gazebo possono essere fissati al suolo tramite staffe o fioriere, secondo la pavimentazione sulla quale vengono posizionati. Per la copertura dei gazebo, Forma propone i teli di copertura in PVC per le varie dimensioni a catalogo.

Per utilizzo di coperture fisse, con **listoni e tegole canadesi** o **guaina ardesiata**, è necessario inserire almeno 4 montanti supplementari (XMO99L), uno al centro di ogni lato, per garantire stabilità alla struttura.

COPERTURA FISSA

Perline impregnate da 20 mm e **tegole canadesi**.
Certificato di garanzia 10 anni.

ART.	CODICE EAN	DIM. mm
XP8CON	8018659880951	Ø 5700

La copertura comprende il materiale per il montaggio:
- le tegole canadesi da montare;
- perline in pino impregnato tagliate inclinate spessore 20 mm.

CARBOX

Carbox Classic

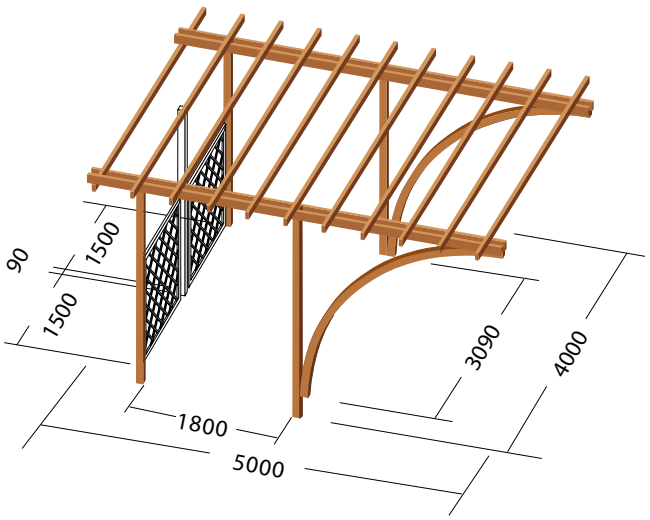

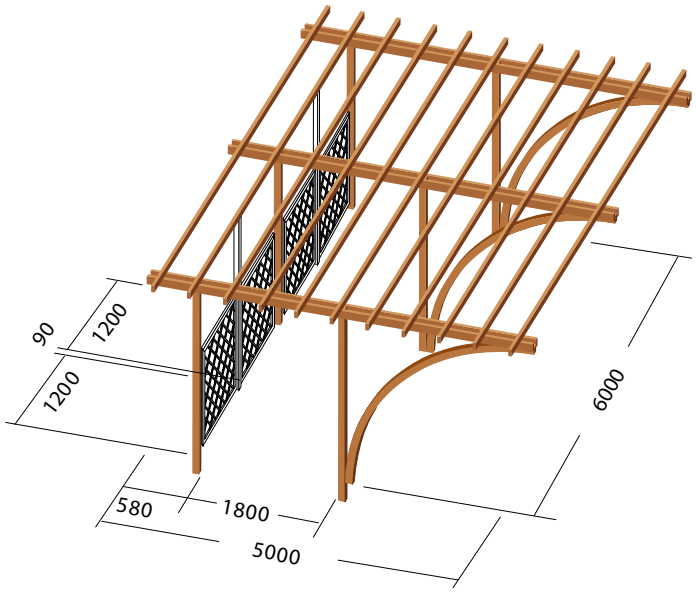

CARBOX 1 POSTO

ART.	CODICE EAN	DIM. mm
XPL1	8018659870631	4000x5000

CARBOX 2 POSTI

ART.	CODICE EAN	DIM. mm
XPL	8018659870617	6000x5000

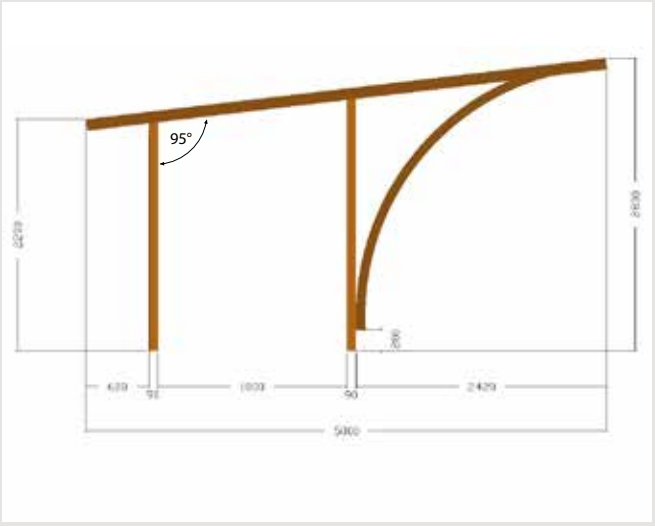

La parte che eccede l'arrivo dell'arco deve essere utilizzata per applicare la staffa di ancoraggio al suolo.

MONTANTE BASE PER CARBOX

di Pino lamellare impregnato in autoclave.

Pilastri **90x90** mm
Arco lamellare **90x90** mm

Completare la struttura con arcarecci lamellari della lunghezza desiderata
(la sezione consigliata è 45x90 mm)

ART.	CODICE EAN	DIM. mm
XPLP	8018659870624	5000x2800

Altezza sottotrave 2200/2500 mm

Carbox Classic

CARBOX CLASSIC

lamellare di Pino impregnato

Pilastri lamellari con sezione **90x90** mm
Archi lamellari con sezione **90x90** mm
Travetti con sezione **45x120** mm
Arcarecci con sezione **45x90** mm
Struttura con **inclinazione 5°**
Altezza sottotrave **2250** mm

Griglie e pali intermedi non inclusi.

Eleganti posti auto, adatti ad arredare giardini o cortili. Disponibile ad uno e due posti, può anche essere realizzato su misura per tre o più auto. La struttura è realizzata con incastri legno-legno per un rapido montaggio senza piastre metalliche. Per la copertura, Forma propone i teli di copertura in PVC o in tessuto acrilico. Per ragioni di sicurezza e maggior stabilità è necessario fissare saldamente i montanti a terra: murarli oppure interrarli (parametri di installazione).

TELO COMPLETO PER CARBOX

di PVC pesante 0,700 kg/m².

ART.	CODICE EAN	DIM. mm
XPTSL	8018659002230	Su misura

Carbox Linear

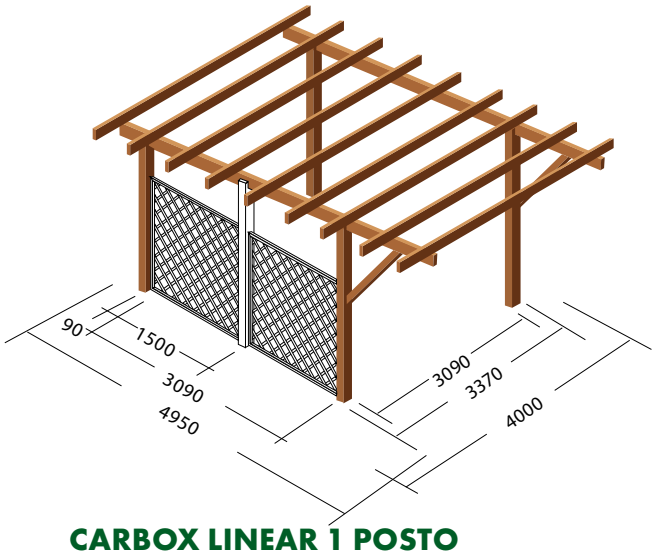

CARBOX LINEAR 1 POSTO

ART.	CODICE EAN	DIM. mm
XPLR1	8018659001837	4000x4950

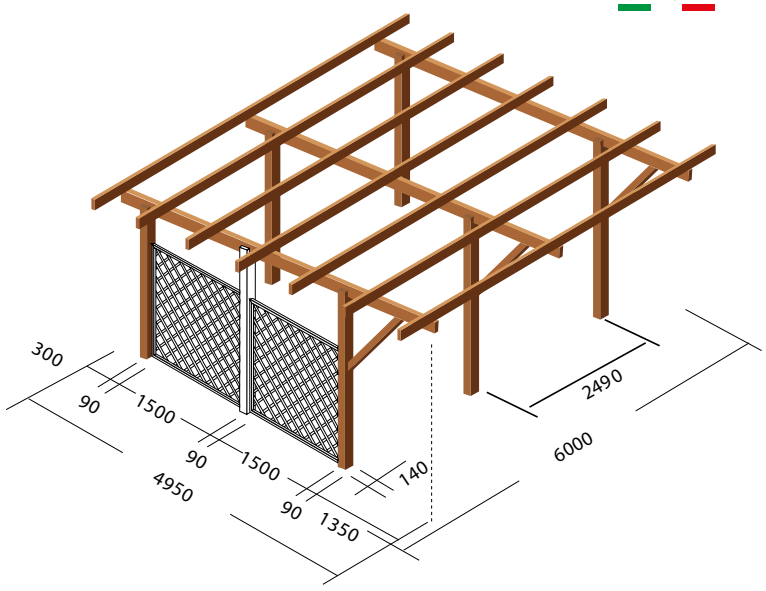

CARBOX LINEAR 2 POSTI

ART.	CODICE EAN	DIM. mm
XPLR2	8018659001448	6000x5000

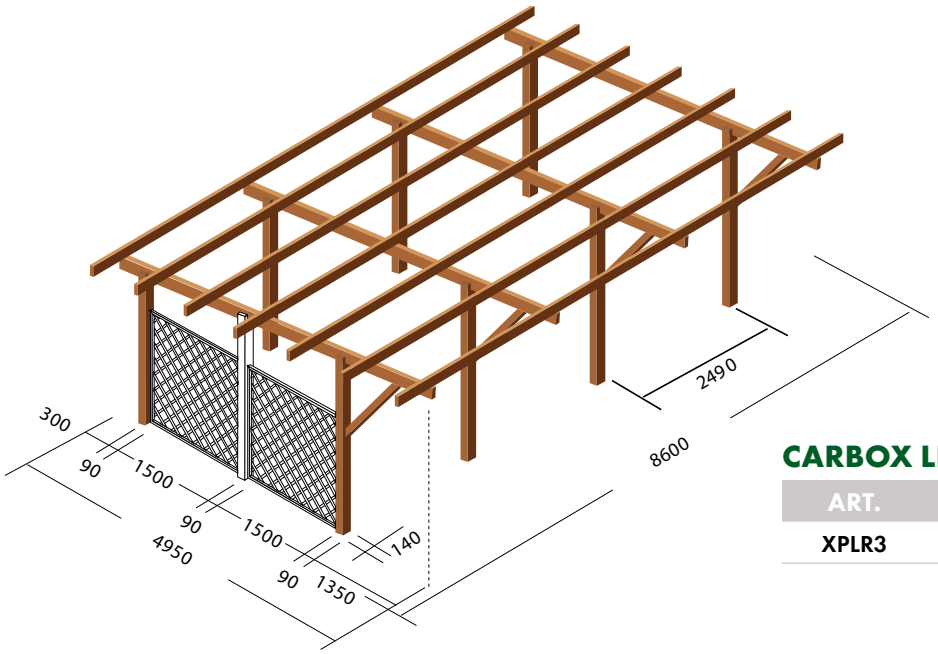

CARBOX LINEAR 3 POSTI

ART.	CODICE EAN	DIM. mm
XPLR3	8018659001455	8600x5000

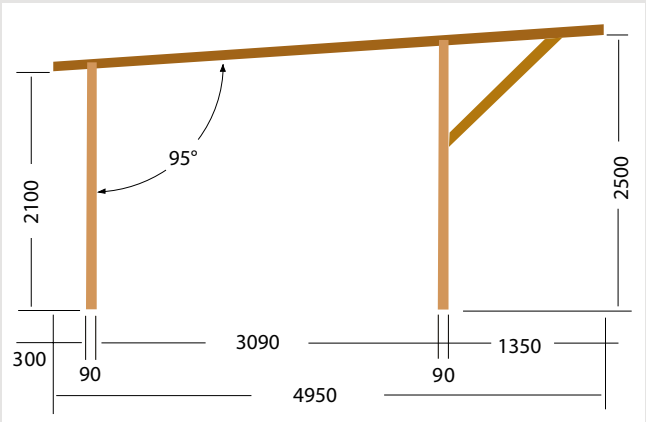

MONTANTE PER CARBOX LINEAR

di Pino lamellare impregnato in autoclave.

Pilastri **90x140** mm
Montanti **90x140** mm

Completare la struttura con arcarecci lamellari della lunghezza desiderata
(la sezione consigliata è 45x120 mm)

ART.	CODICE EAN	DIM. mm
XPLRM	8018659001462	4950x2800

Altezza sottotrave 2100/2500 mm

Carbox Linear

CARBOX LINEAR

lamellare di Pino impregnato

Pilastri lamellari con sezione **90x140** mm
Montanti con sezione **90x140** mm
Arcarecci con sezione **45x120** mm
Struttura con **inclinazione 5°**
Altezza sottotrave **2250** mm

Griglie e pali intermedi non inclusi.

Un comodo sistema per proteggere le vostre auto; disponibili per 2 o 3 posti auto, grazie al montante per Carbox Linear, può essere fatto su misura. La struttura è realizzata con incastri legno-legno. Per la copertura, Forma propone i teli di copertura in PVC o in tessuto acrilico. Per ragioni di sicurezza e maggior stabilità è necessario fissare saldamente i montanti a terra: murarli oppure interrarli (parametri di installazione).

COPERTURA FISSA

Perline impregnate da 20 mm e **tegole canadesi**.
Certificato di garanzia 10 anni.

Per il fascione perimetrale (non incluso nel prezzo) listone impregnato consigliato 20x95 mm.

ART.	CODICE EAN	DIM. mm
XPLCO1	8018659872154	4000x5000
XPLCO2	8018659872161	8600x5000
XPLCO	8018659872147	6000x5000

TELO IN PVC BIANCO ROTOLO 9 METRI

ART.	CODICE EAN	DIM. mm
XPT7	8018659880104	660x9000
XPT9	8018659880111	860x9000

PAVIMENTAZIONI & COPERTURE

Listoni

LISTONE ZIGRINATO

di Pino impregnato. Adatto ad uso esterno con ottime caratteristiche di protezione alla biodegradazione.
La **posa** è da effettuare **su orditura sottostante**.

Spessore listone **28** mm

ART.	CODICE EAN	DIM. mm
XL2514	8018659076866	2500x145

Quadrotti

MAXI QUADROTTO

di Pino impregnato. Adatti ad uso esterno.
Posa rapida, consigliato fondo di ghiaia o sobbia.

Spessore liste **20 + 15** mm

ART.	CODICE EAN	DIM. mm
XB1010T	8018659860113	1000x1000

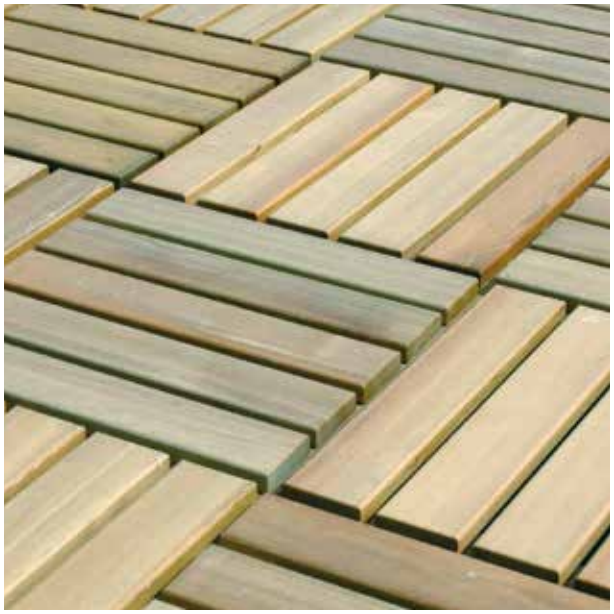

PEDANA DRITTA

di Pino impregnato robusta e resistente. Adatti ad uso esterno. Posa rapida, consigliato fondo di ghiaia o sobbia.

Spessore liste **15 + 15** mm

ART.	CODICE EAN	DIM. mm
XB44	8018659076859	400x400

Coperture ombreggianti

TELO PVC BIANCO IN ROTOLO 9 METRI
di PVC pesante 0,700 kg/m².

Idrofugo e ignifugo Classe 2
Colore bianco

ART.	CODICE EAN	LARGHEZZA mm
XPT7	8018659880104	660
XPT9	8018659880111	860

TELO IN TESSUTO ACRILICO ROTOLO 9 METRI
di tessuto 100% acrilico pesante circa 250 gr/m².

Idrofugo e antimuffa
Colore avorio

ART.	CODICE EAN	LARGHEZZA mm
XPT7A	8018659880685	660
XPT9A	8018659880692	860

TELO COMPLETO PER PERGOLA
di PVC pesante 0,700 kg/m².

Idrofugo e ignifugo Classe 2. Colore avorio.
È necessario che le strutture abbiano una pendenza min. di 5° (per scolo dell'acqua).
Fornito con **mantovana da 150 mm** con retina per il fissaggio.

ART.	CODICE EAN	DIM. mm
XPTSL	8018659002230	Su misura
Telo per Pergola Libera		
XPTSA	8018659002223	Su misura
Telo per Pergola Addossata		

TELO DI COPERTURA OMBREGIANTE
di rete Mesh microforata

Rinforzato con **bordature perimetrali** cucite con **anelli metallici** ai 4 angoli per il fissaggio su struttura.
Colore bianco.

ART.	CODICE EAN	DIM. mm
SABP45M	8018659025901	3800x4800

Tende ombreggianti

TENDE OMBREGGIANTI SHADOW

tessuto HDPE di alta qualità, stabilizzato ai raggi UV, permeabile all'acqua, ombreggiante, 250 gr/m^2 fornite complete di ferramenta inox per il montaggio
La tenda Shadow scorre su cavi in acciaio inox da 3 mm ed è dotata di tensionatori a cricchetto.
Viene fornita completa di carrucola manuale per il movimento della tenda stessa e di alamaro per bloccare la corda di scorrimento.
Nelle asole della tenda devono essere inseriti dei profili in alluminio che servono a sostenere la tenda e a mantenerla perfettamente orizzontale. La tenda viene proposta in 3 colori: bianco, sabbia e antracite.

BIANCO

ART.	CODICE EAN	DIM. mm
XW2930A	8720577702986	2900x3000
XW2940A	8720577703044	2900x4000
XW3737A	8720577703198	3700x3700

SABBIA

XW2930Z	8720577705703	2900x3000
XW2940Z	8720577705710	2900x4000
XW3737Z	8720577705741	3700x3700

ANTRACITE

XW2930G	8720577702962	2900x3000
XW2940G	8720577703020	2900x4000
XW3737G	8720577703174	3700x3700

SET 2 TENDE LATERALI

XW2213A	8720577704324	2200X1370/2740

Coperture leggere

TELO IN PVC PER GAZEBO QUADRO

di PVC pesante 0,700 kg/m².

Idrofugo e ignifugo Classe 2
Colore bianco con bordo verde.

ART.	CODICE EAN	DIM. mm
XP2727T	8018659880012	2670x2670
XP3535T	8018659880029	3270x3270
XP4242T	8018659880036	3870x3870
XP4848T	8018659880043	4870x4870

TELO IN PVC PER GAZEBO RETTANGOLARE

di PVC pesante 0,700 kg/m².

Idrofugo e ignifugo Classe 2
Colore bianco con bordo verde.

ART.	CODICE EAN	DIM. mm
XP332T	8018659880388	3270x2270
XP493T	8018659880371	4870x3270
XP573T	8018659880395	5760x3870

TELO IN PVC PER GAZEBO ESAGONALE

di PVC pesante 0,700 kg/m².

Idrofugo e ignifugo Classe 2
Colore bianco con bordo verde.

ART.	CODICE EAN	DIM. mm
XPET	8018659880050	Ø 3900

TELO IN PVC PER PERGOLA EASY

di PVC pesante 0,700 kg/m².

Idrofugo e ignifugo Classe 2
Colore bianco con bordo verde.

ART.	CODICE EAN	DIM. mm
XP33ET	8018659880722	3000x3000
XP43ET	8018659880739	4000x3000

Coperture fisse

LISTONI A PERLINA IMPREGNATI

di Pino massello impregnato in autoclave

Con profilo maschio/femmina.
Ideali per la realizzazione di coperture fisse con guaina ardesiata o tegole canadesi.

ART.	CODICE EAN	LUNGHEZZA	DIM.
XAP20152	8018659076002	2000	150x20
XAP20154	8018659076019	4000	150x20

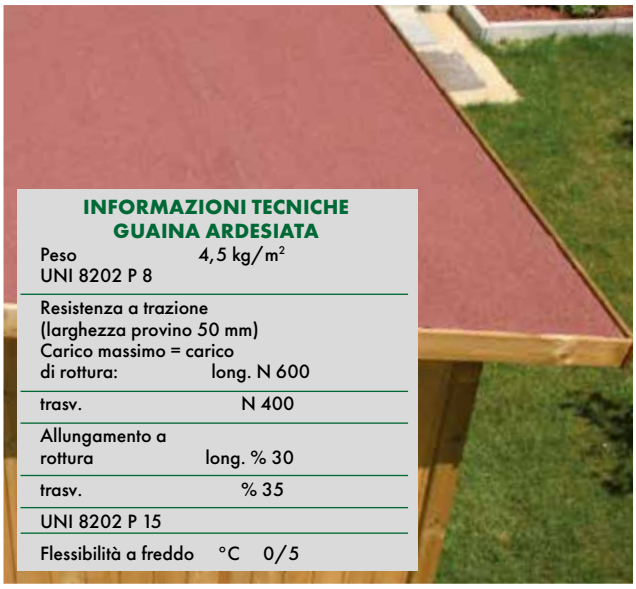

INFORMAZIONI TECNICHE GUAINA ARDESIATA

Peso UNI 8202 P 8	4,5 kg/m²
Resistenza a trazione (larghezza provino 50 mm) Carico massimo = carico di rottura:	long. N 600
trasv.	N 400
Allungamento a rottura	long. % 30
trasv.	% 35
UNI 8202 P 15	
Flessibilità a freddo	°C 0/5

GUAINA ARDESIATA ROTOLO 10 METRI h1mt

membrana con autoprotezione realizzata con ardesia in scaglie colorate verdi e rosse.

La **massa impermeabilizzante** è costituita da bitume e polimeri plastomerici, mentre l'armatura è un "tessuto non tessuto" di tipo poliestere.
La guaina si applica con uno speciale adesivo bituminoso oppure scaldando i due lembi di guaina.

ART.	CODICE EAN	DESCRIZIONE	DIM.
GUAROC	8018659042939	ROSSO	10 mt
GUAVEC	8018659042946	VERDE	10 mt

TEGOLE CANADESI

supporto organico in fibra di cellulosa (feltro) **preimpregnato di bitumi modificati, ricoperto di una graniglia minerale al quarzo**.

Peso medio **10,68kg** (riferito al m² effettivo di copertura).
La resistenza meccanica alla trazione nel senso longitudinale è di **1000 N**, nel senso trasversale è di **840 N**.
Reazione al fuoco: **CLASSE 1**.

Le tegole canadesi hanno certificato di **garanzia di 10 anni**.
1KG di chiodi serve per circa 10 m² di tegole.

ART.	CODICE EAN	DESCRIZIONE	DIM.
CTC	8018659043110	tegola rossa	3 m²
CTVC	8018659043127	tegola verde	3 m²
ZFHVCT	8018659880333	chiodi tegole	1 kg

La Ditta GUERCIO S.p.A. declina ogni responsabilità sull'uso non corretto dei materiali proposti. La verifica statica dei carichi e dei problemi urbanistici dovrà essere effettuata da un tecnico abilitato, in funzione alla validità degli appoggi, del carico vento/neve, della copertura e del luogo dell'installazione.

Pensiline di Pino Impregnato

Esempio di pensilina con supporto Classic di Pino impregnato

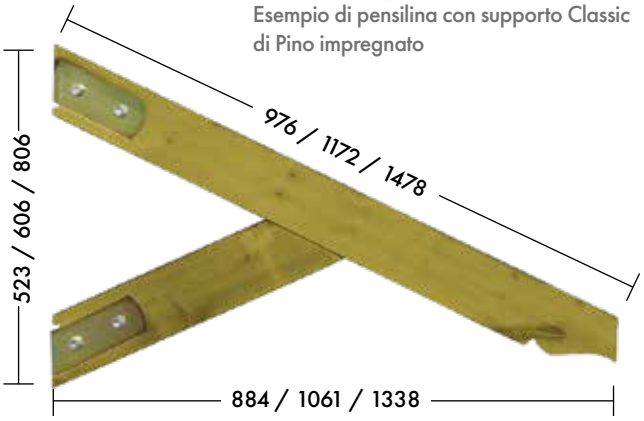

SUPPORTO PER PENSILINA

di Pino impregnato in autoclave.

Listone impregnato **90x90** mm
2 Staffe per ancoraggio a muro incluse

Ideale per la realizzazione di pensiline della dimensione desiderata; è consigliato **un supporto ogni 1300 mm**. Per la copertura utilizzare listoni da 20mm con tegole canadesi o guaina ardesiata.

ART.	CODICE EAN	DIM. mm
XPN10	8018659871607	980
XPN12	8018659871614	1180
XPN15	8018659871621	1480

PENSILINA A CUSPIDE

di Pino impregnato in autoclave.

Listoni impregnati **90x90** mm
Perline di Pino impregnato spess.20mm per copertura
Ferramenta inclusa

Da completare con tegole canadesi o guaina ardesiata.

ART.	CODICE EAN	DIM. mm
XPE1020	8018659001554	1900x1000
Distanza tra supporti 1200 mm		
XPE1030	8018659001561	2400x1000
Distanza tra supporti 1730 mm		

PENSILINA ABRIS A DOPPIA FALDA

di Pino impregnato in autoclave.

Montanti **90x90** mm
Travi e arcarecci **85x45** mm

Ingombro massimo **2400x1200 mm**
Altezza al colmo **1350 mm**
Larghezza interna tra i due montanti **1770 mm**

ART.	CODICE EAN	DIM. mm
XPEAB2	8018659016510	2400x1200

Supporti per Pensiline

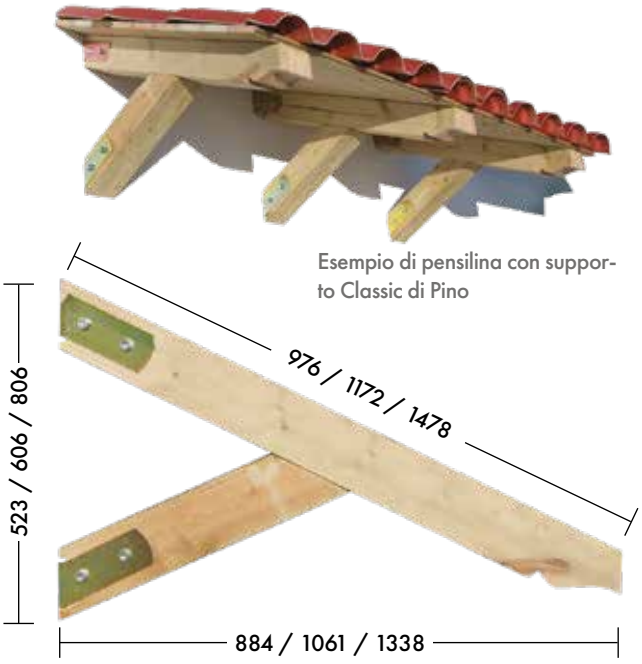

Esempio di pensilina con supporto Classic di Pino

SUPPORTO PER PENSILINA

di Pino lamellare naturale.

Listone lamellare naturale **105x105** mm
2 Staffe per ancoraggio a muro incluse

Ideale per la realizzazione di pensiline della dimensione desiderata; è consigliato **un supporto ogni 1300 mm**.
Per la copertura utilizzare listoni da 20mm con tegole canadesi o guaina ardesiata.

ART.	CODICE EAN	DIM. mm
PN10	8018659871652	980
PN12	8018659871669	1180
PN15	8018659871676	1480

SUPPORTO PENSILINA CON SAETTA

di Pino lamellare naturale.

Listone lamellare naturale **105x105** mm
Montante verticale da fissare direttamente a parete.

Per la copertura utilizzare listoni da 20mm con tegole canadesi o guaina ardesiata.

ART.	CODICE EAN	DIM. mm
XPE13	8018659871638	1300x105x105

PENSILINA GEO

di Pino lamellare impregnato in autoclave.

Montante lamellare impregnato **90x90** mm
Traversine **45x90** mm

Per la copertura utilizzare listoni da 20mm con tegole canadesi o guaina ardesiata.

ART.	CODICE EAN	DIM. mm
XPEGEO	8018659016527	2000x1010

GRIGLIE & ACCESSORI

Griglie Glicine

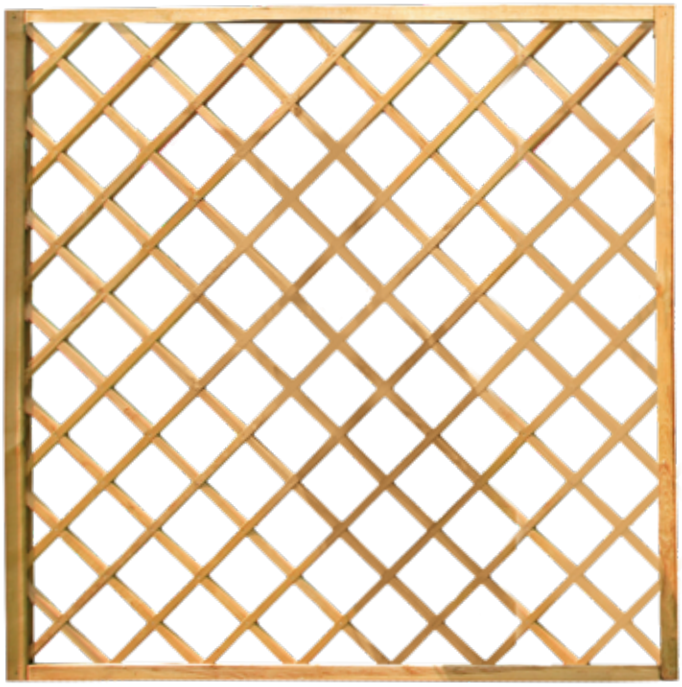

GRIGLIA GLICINE

di Pino impregnato, graffata ad ogni incrocio.

Listelli piallati 4 lati **8x26** mm
Cornice **35x45** mm
Passo da **130** mm

ART.	BARCODE	DIM. mm
XGGL186	8018659072981	600x1800
XGGL1810	8018659072943	900x1800
XGGL1812	8018659072950	1200x1800
XGGL1815	8018659072967	1500x1800
XGGL1818	8018659072974	1800x1800

Griglie Gelsomino

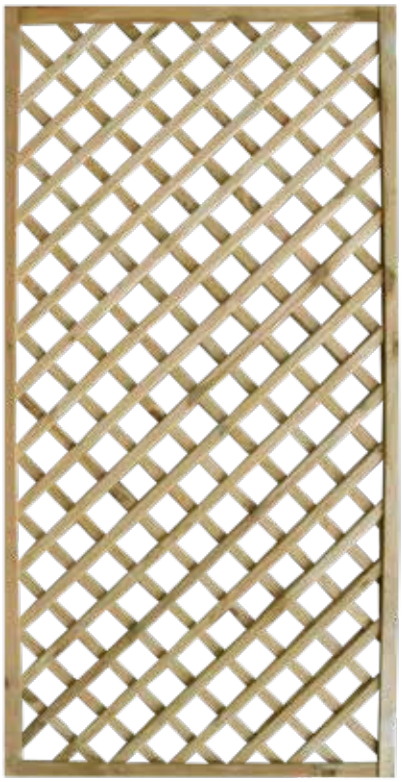

GRIGLIA GELSOMINO

di Pino impregnato, graffata ad ogni incrocio.

Listelli piallati 4 lati **8x26** mm
Cornice **35x45** mm
Passo da **65** mm

ART.	BARCODE	DIM. mm
XGGE186	8018659073049	600x1800
XGGE1810	8018659073001	900x1800
XGGE1812	8018659073018	1200x1800
XGGE1815	8018659073025	1500x1800
XGGE1818	8018659073032	1800x1800

Griglie Diamond

GRIGLIA DIAMOND

di Pino impregnato, bordi smussati.

Listelli piallati **20x8** mm
Cornice **30x35** mm
Passo da **20** mm

ART.	BARCODE	DIM. mm
XGPD186	8018659084762	600x1800
XGPD189	8018659084779	900x1800
XGPD1812	8018659084786	1200x1800

Griglia Mjosa

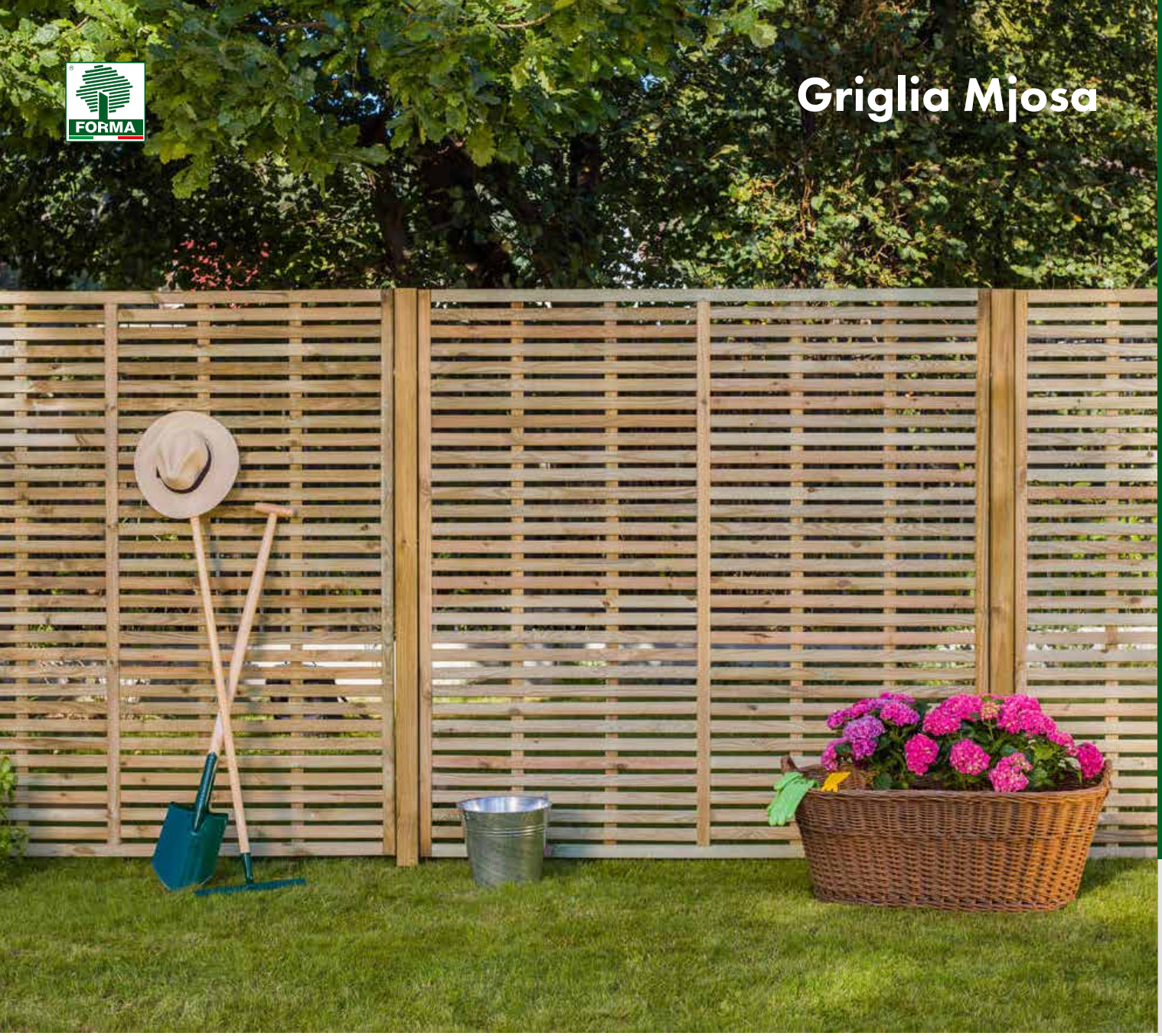

GRIGLIA MJOSA

di Pino impregnato, bordi smussati.

Listelli piallati **40x8** mm
Cornice **30x40** mm
Luce da **19** mm

ART.	BARCODE	DIM. mm
XGM186	8018659084793	600x1800
XGM189	8018659084809	900x1800
XGM1812	8018659084816	1200x1800

Griglie Edera

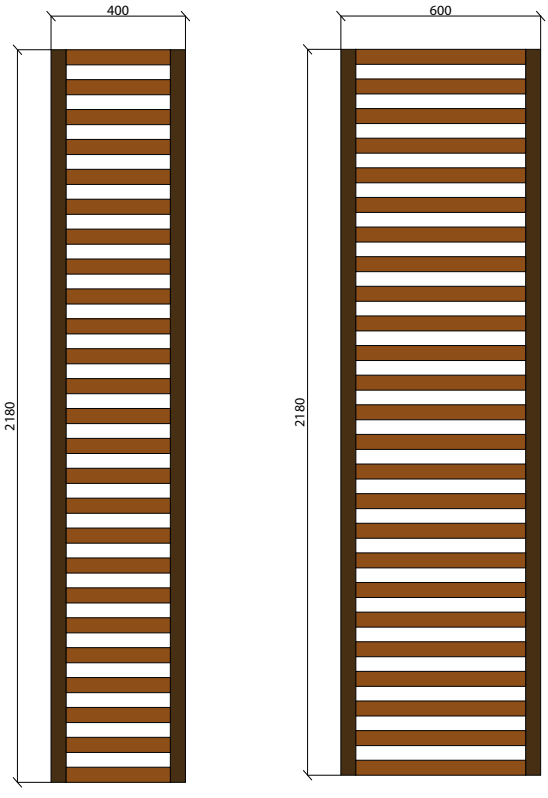

400x2180 600x2180

GRIGLIA EDERA

di Pino impregnato, dal design elegante.

Listelli piallati 4 lati **10x45** mm
Cornice **35x45** mm
Passo da **45** mm

ART.	BARCODE	DIM. mm
XGED224	8018659075357	400x2180
XGED226	8018659075364	600x2180

Griglie Frangivento

GRIGLIA FRANGIVENTO GINESTRA

di Pino/Abete rosso impregnato.

Doghe **12x30** mm
Lamelle **8x93** mm
Telaio **43x43** mm

ART.	BARCODE	BASExALTEZZA mm
XGGN1018	8018659073193	1800x900
XGGN1810	8018659073209	900x1800
XGGN1812	8018659073186	1200x1800
XGGN1815	8018659073179	1500x1800
XGGN1818	8018659073162	1800x1800

GRIGLIA FRANGIVENTO GINESTRA TONDA

ART.	BARCODE	BASExALTEZZA mm
XGGN1818R	8018659073216	1800x1600/1800

Griglie Frangivento

GRIGLIA FRANGIVENTO DALIA

di Pino impregnato, con maglia diagonale ed inserto centrale romboidale aperto, formato da listelli sovrapposti.
La particolare struttura di queste griglie permette di riparare dal vento, evitando il classico effetto vela.

GRIGLIA DALIA QUADRA

ART.	BARCODE	DIM. mm
XG1818DA	8018659840412	1800x1800

GRIGLIA DALIA TONDA

ART.	BARCODE	DIM. mm
XG18DAT	8018659840023	1800x1800

Arella Decor

ARELLA DECOR - ROTOLO DA 3 MT

rotolo di eco rattan, termosaldata per un taglio perfetto disponibile con h. 100/150cm. Ideale per balconate e recinzioni.

ART.	BARCODE	FINITURA	DIM. mm
RRTGC310	8018659063538	GRIGIO CHIARO	h 1000
RRTGC315	8018659063545	GRIGIO CHIARO	h 1500
RRTGM315	8018659063576	MARRONE	h 1000

Accessori

CAVALIERE DOUBLE

di Pino massello impregnato.

Travetti portanti spessore **45** mm

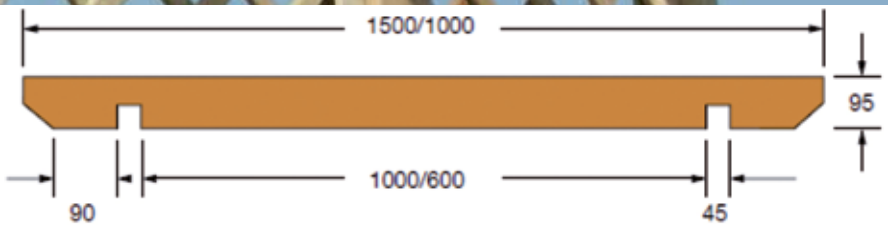

ART.	BARCODE	DIM. mm
XCAV15	8018659835012	1500x95x35
XCAV10	8018659835005	1000x95x35

CAVALIERE

di Pino massello impregnato.

ART.	BARCODE	DIM. mm
XCAV55	8018659835036	500x95x35
XCAV59	8018659835029	500x90x90

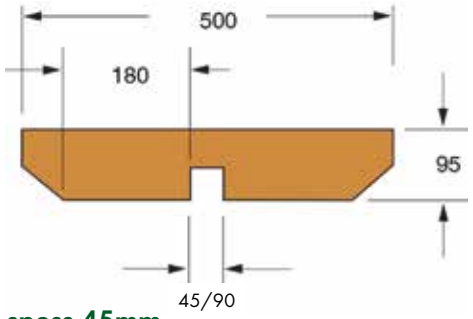

Travetto portante spess.45mm

Travetto portante spess.90mm

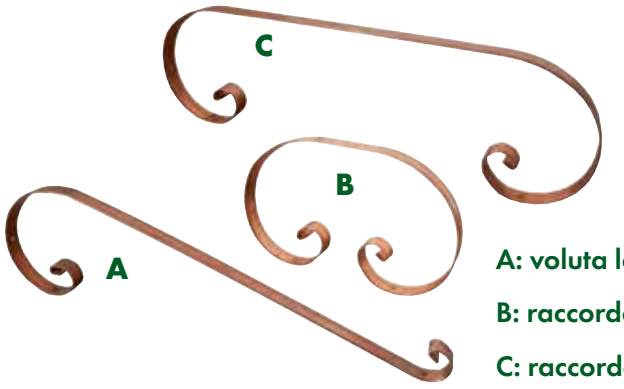

A: voluta laterale

B: raccordo centrale

C: raccordo centrale

ORNAMENTI DI RAME

di rame massiccio.

Larghezza **23** mm
Spessore **3** mm

ART.	BARCODE	DIM. mm
ZFHVOR1	8018659971468	600x150
ZFHVOR2	8018659971475	300x150
ZFHVOR3	8018659971482	600x150

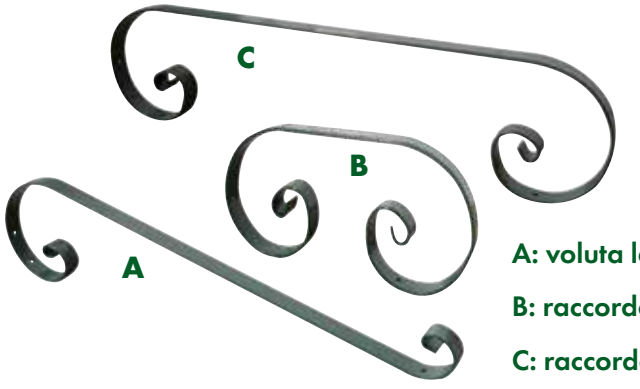

A: voluta laterale

B: raccordo centrale

C: raccordo centrale

ORNAMENTI DI FERRO VERDE

di metallo verniciato verde lucido, resistente.

Larghezza **26** mm
Spessore **3,5** mm

ART.	BARCODE	DIM. mm
ZFHVOV1	8018659971499	600x150
ZFHVOV2	8018659971505	300x150
ZFHVOV3	8018659971512	600x150

CAPITELLO

di Pino lamellare impregnato.
Elemento decorativo da inserire su un palo **90x90** mm.

ART.	BARCODE	DIM. mm
XCAP	8018659880517	180x180x55

FINITURA AD ANGOLO

di Pino lamellare impregnato. Accessorio per controventare le strutture o per supporto mensole.

Spessore **40** mm

ART.	BARCODE	DIM. mm
XAF25	8018659880425	220x220x40

CONTROVENTATURA

di Pino massello impregnato.

ART.	BARCODE	DIM. mm
XCO94	8018659870587	500x90x35
XCO99	8018659870594	500x90x90

CONTROVENTATURA MENSOLA di RAME

di rame massiccio. Accessorio per controventare le strutture o per supporto mensole.

Larghezza **23** mm
Spessore **3** mm

ART.	BARCODE	DIM. mm
ZFHVARP	8018659971451	200x250

Accessori

PIRAMIDE
di Pino impregnato.

ART.	BARCODE	DIM. mm
XPO9P	8018659880500	90x90x40
XPO5P	8018659880494	110x110x40

POMOLO OVALE
di Pino impregnato.

ART.	BARCODE	DIM. mm
XPO10L	8018659002698	110x110x150

POMOLO DI FERRO
di ferro zincato.

ART.	BARCODE	DIM. mm
ZFHVP	8011473143851	70x70
ZFHVP9	8011473143868	90x90

TERMINALE QUADRO
di Alluminio.

ART.	BARCODE	DIM. mm
ZFBO77A	8011473143790	70x70
ZFBO99A	8011473143806	90x90

TERMINALE TONDO
di ferro verniciato verde.

ART.	BARCODE	DIM. mm
ZFHVTV8	8018659971413	Ø 80
ZFHVTV10	8018659971420	Ø 100

TERMINALE TONDO RAME
di rame massiccio.

ART.	BARCODE	DIM. mm
ZFHVTR8	8018659971376	Ø 80
ZFHVTR10	8018659971383	Ø 100

TERMINALE OTTOGONALE
di ferro verniciato. Per palo ottogonale Ø105mm

ART.	BARCODE	DIM. mm
ZFHVTNO	8018659971598	Ø 105

TERMINALE QUADRO
di PVC verde.

ART.	BARCODE	DIM. mm
ZFBO7	8011473270137	70x70
ZFBO9	8011473268615	90x90

TERMINALE QUADRO
di PVC marrone.

ART.	BARCODE	DIM. mm
ZFBO7M	8011473270090	70x70
ZFBO9M	8011473268578	90x90

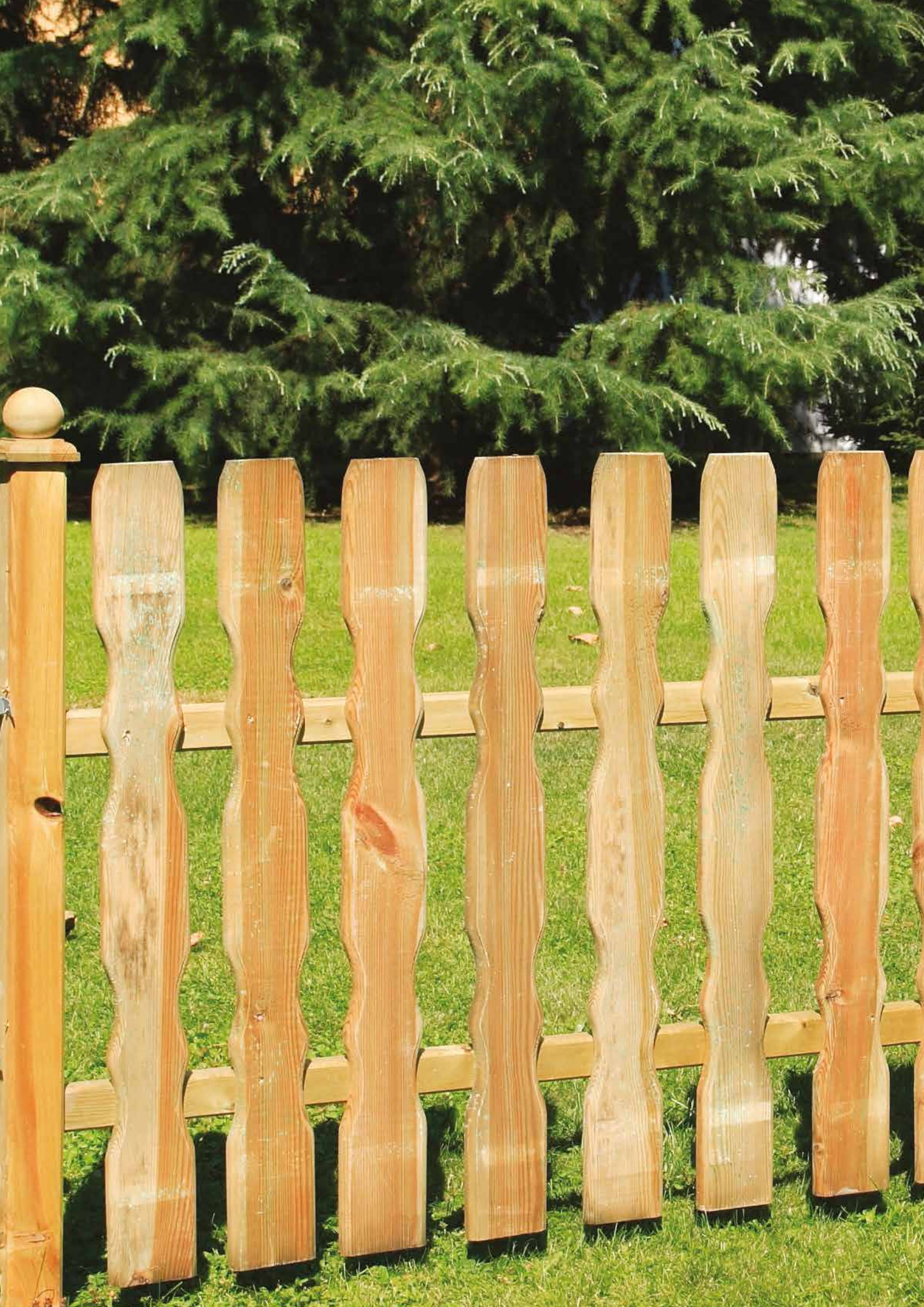

FIORIERE & RECINZIONI

Fioriere

FIORIERA GIULIA

di Pino impregnato in autoclave.

Listoni spessore **44** mm.

Fornita montata.

ART.	BARCODE	DIM. mm
XMIF9	80186590448	900x400x360

FIORIERA URBAN

di Pino impregnato in autoclave.

Listoni spessore **35** mm.

Preassemblata in kit, fornita smontata.

Completa di telo protettivo.

ART.	BARCODE	DIM. mm
XFR40	8018659073117	400x400x350
XFR60	8018659073124	400x600x350
XFR120	8018659084977	500x1200x300

PANCA PER FIORIERE

di Pino impregnato in autoclave.
Panca da inserire tra due fioriere modelli:
Oleandro

ART.	BARCODE	DIM. mm
XPA10	8018659890271	1000x400x45
XPA15	8018659890288	1500x400x45
XPA20	8018659890295	2000x400x45

FIORIERA OLEANDRO

di Pino impregnato in autoclave.

Listoni maschiati sezione **90x90** mm
Listoni maschiati sezione **70x70** mm
Spessore **20** mm.

MADE IN ITALY

ART.	BARCODE	DIM. mm
XF66OL	8018659850701	600x600x550
XF16OL	8018659850718	1000x600x550
XF126OL	8018659850725	1200x600x550
XF156OL	8018659850732	1500x600x550
XF186OL	8018659850749	1800x600x550

POSSIBILE PRODUZIONE SU MISURA

FIORIERA CON GRIGLIA

di Pino impregnato in autoclave.

Cornice **30x42** mm
Listello **8x25** mm
Fornita con griglia diagonale preassemblata
e fioriera smontata.

ART.	BARCODE	DIM. mm
XFG	8018659073070	750x300x1400

Bordure

BORDURA PEONIA

di Pino impregnato in autoclave.

Fornita montata con **9 stecche**, di cui 2 a punta
Stecche **65x12** mm

ART.	BARCODE	DIM. mm
XRB20	8018659072998	1140x450/280

BORDURA VAMPY

di Pino impregnato in autoclave.

Fornita montata con **16 stecche**, di cui 2 a punta
Stecche **65x12** mm

ART.	BARCODE	DIM. mm
XVA112	8018659082492	1090x350/200

BORDURA FLORA ARCO

di Pino impregnato in autoclave.

Mezzi pali orizzontali **Ø46** mm

ART.	BARCODE	DIM. mm
XVA	8018659073148	540x270/470

BORDURA FLORA

di Pino impregnato in autoclave.

Mezzi pali orizzontali **Ø46** mm

ART.	BARCODE	DIM. mm
XVR	8018659073155	500x400/140

ROLLBORDERS

di Pino impregnato in autoclave.

Sezione del mezzo tondo **Ø50** mm

ART.	BARCODE	DIM. mm
XR205	8018659852569	1800x200
XR305	8018659852576	1800x300
XR125	8018659076842	1250x150

ROLLBORDERS VAMPY

con **3** picchetti.

XRVA	8018659069196	1100x200/300

RECINZIONE MOBILE SESTRIERE

di Pino impregnato in autoclave.

Listoni laterali **90x90** mm
Listoni incrociati **70x70** mm
Fornita montata, con piedini, pronta per l'uso.

MADE IN ITALY

ART.	BARCODE	DIM. mm
XTRASE	8018659849033	2000x1000

PALETTO TIPO LISCIO

di Pino impregnato in autoclave.

Sezione **110x20 mm**

ART.	BARCODE	DIM. mm
XS80L	8018659848005	800x110
XS100L	8018659841006	1000x110
XS120L	8018659841204	1200x110
XS200L	8018659842003	2000x110

PALETTO TIPO TIROLO

di Pino impregnato in autoclave.

Sezione **110x20 mm**

ART.	BARCODE	DIM. mm
XS80T	8018659848104	800x110
XS100T	8018659841013	1000x110
XS120T	8018659841211	1200x110

Cancelletti

CANCELLETTO RETTA

di Pino impregnato in autoclave, con doppio rinforzo.
Fornito montato con **8 stecche** arrotondate

Stecche **90x1000** mm spessore **18** mm
Traversa **70x18** mm

ART.	BARCODE	DIM. mm
XSCA	8018659843857	1000x1000

CANCELLETTO MILANO

di Pino impregnato in autoclave.
Fornito montato con **6 stecche** arrotondate

Stecche **90x800** mm spessore **15** mm
Traversa **60x15** mm

ART.	BARCODE	DIM. mm
XSCAM	8018659073063	1000x800

CANCELLETTO CAROL

di Pino impregnato in autoclave.
Fornito montato con **7 stecche**

Stecche sezione **90x20** mm
Cornice robusta **70x35** mm

ART.	BARCODE	DIM. mm
XSCC	8018659000540	980x900/1020

CANCELLO CAROL 2 BATTENTI

di Pino impregnato in autoclave.
Fornito montato con **11 stecche l'uno**

Stecche sezione **90x20** mm
Cornice robusta **70x35** mm

ART.	BARCODE	DIM. mm
XSCP	8018659000557	3000x900/1100

Steccati

STECCATO RETTA

di Pino impregnato in autoclave.
Fornito montato con **13 stecche** arrotondate

Stecche **90x1000** mm spessore **18** mm
Traversa **70x18** mm

ART.	BARCODE	DIM. mm
XS1810	8018659843185	1800x1000

STECCATO MILANO

di Pino impregnato in autoclave.
Fornito montato con **10 stecche** arrotondate

Stecche **90x800** mm spessore **15** mm
Traversa **60x15** mm

ART.	BARCODE	DIM. mm
XSM1880	8018659073056	1800x800

STECCATO CAROL TONDA

di Pino impregnato in autoclave.
Fornito montato con **13 stecche**

Sezione stecche **90x20** mm
Cornice robusta **70x35** mm

ART.	BARCODE	DIM. mm
XSCT	8018659000571	1800x900/1200

Per il fissaggio si consigliano listoni con punta (vedi pag. 257)

Elementi per recinzioni

Il **Modulo GAP** e il **DOPPIO GAP** sono forniti montati. Sezione pali **70x70mm**.
Sono da completare con **palo per fine recinzione** sezione **90x90mm** (pali laterali non compresi nel prezzo).

MODULO GAP

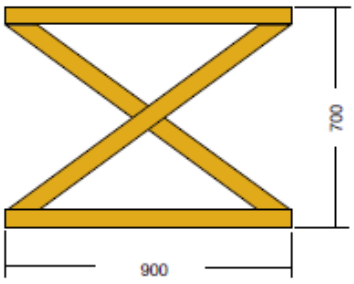

ART.	BARCODE	DIM. mm
XRG1	8018659005521	900x700

MODULO DOPPIO GAP

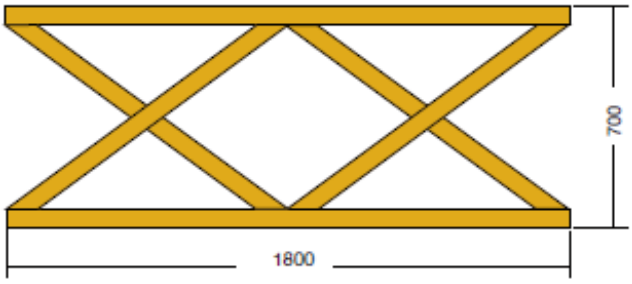

ART.	BARCODE	DIM. mm
XRG2	8018659005538	1800x700

PALO TERMINALE PER RECINZIONE GAP

ART.	BARCODE	DIM. mm
XL909015	8018659909027	90x90x1500

Pali per recinzioni

PALO OCTO PER RECINZIONE

di Pino impregnato in autoclave. Palo ottogonale **Ø105mm,** disponibile con 1 o 2 fresature in diverse posizioni. Ideale per comporre recinzioni personalizzate, da completare con **3 o più listoni spessore 20mm**.
(Articolo XL20953 - vedere pag. 256)

Scanalato su 1 lato - terminale

ART.	BARCODE	DIM. mm
XSLOT	8018659843260	ø105x1450

Scanalato su 2 lati a 180°

ART.	BARCODE	DIM. mm
XSLOA	8018659843277	ø105x1450

Scanalato su 2 lati a 90° - per angolo

ART.	BARCODE	DIM. mm
XSLOI	8018659843284	ø105x1450

TERMINALE COPRIPALO

ART.	BARCODE	DIM. mm
ZFHVTNO	8198659971598	ø105

BASE OCTO - supporto

in acciaio verniciato con resine epossidiche

ART.	BARCODE	DIM. mm
ZFHVO105	8018659005484	105x105

LISTELLO IMPREGNATO 95x20 mm

ART.	BARCODE	DIM. mm
XL20953	8018659839232	3000
XL20954	8018659839249	4000

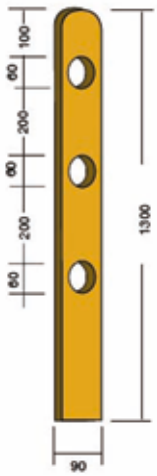

PALO QUADRO 3 FORI

di Pino impregnato in autoclave.
Ideale per costruire recinzioni a **3 pali tondi**.

Sezione palo **90x90mm**
Altezza palo **1300 mm**
Diametro fori **62 mm**

Palo da inserire nel foro **ø 60mm**
lunghezza 2000mm
(Articolo XT62 - vedere pag. 261)

ART.	BARCODE	DIM. mm
XS99T	8018659002094	1300x90x90

Pali per Recinzioni

Pali per recinzioni ideali per realizzare numerosi tipi di **staccionate** molto resistenti e di veloce realizzazione.
Per il fissaggio dei pali si possono usare **bande di fissaggio** o **tirafondi** *(vedere sezione ferramenta)*.
Per ridurre la fessurazione dei pali è necessario che il legno resti a contatto con il terreno per garantire un'umidità costante. La parte da interrare va trattata con catramina o equivalente.

PALO TONDO TORNITO

ART.	BARCODE	DIM. mm
XT82	8018659810828	Ø80x2000
XT825	8018659818251	Ø80x2500
XT83	8018659810835	Ø80x3000
XT84	8018659810842	Ø80x4000

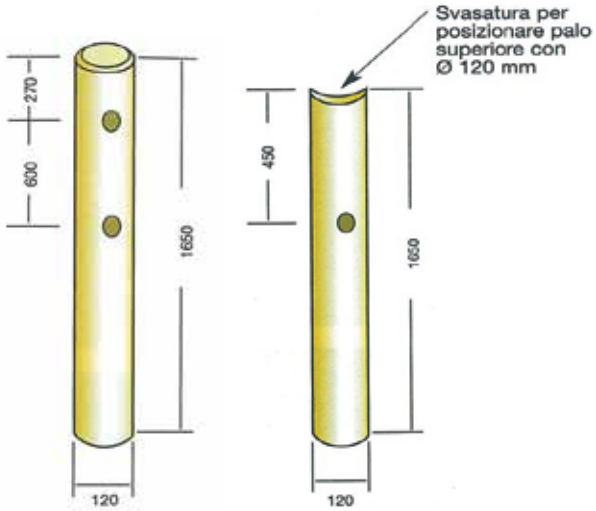

PALO PER RECINZIONE FORATO

di Pino impregnato in autoclave.

Palo da inserire nel foro **ø 80mm**
(vedere pag. 271)

PALO 1 FORO

ART.	BARCODE	DIM. mm
XS121T	8018659843215	Ø120x1650

PALO 2 FORI

ART.	BARCODE	DIM. mm
XS122T	8018659843222	Ø120x1650

BANDA DI FISSAGGIO

ART.	DIM.	Min.Imb.	U.M.
IFNF40	50mt	1	cd.

FERRO A U 350x40 spess.3mm

ART.	PALO	Min.Imb.	U.M.
FEU80	Ø80	10	pz.
FEU100	Ø100	10	pz.

PIASTRINA PER FERRO U

ART.	DIM.mm	Min.Imb.	U.M.
FEUPI	120x40	50	px.

per pali superiore - spess. 3mm

Recinzioni Croce di S. Andrea

La **Croce di S. Andrea** è una recinzione che unisce una notevole **resistenza meccanica** ad una **piacevole estetica**. Sono ideali per delimitare grandi aree, come parchi e giardini. I **moduli da 1,50mt/ 2mt** (e multipli), sono composti da **un palo con punta e con sella** *(Art XSSA)* per l'alloggiamento del **mancorrente**, che può essere fissato con banda di fissaggio *(Art IFNF40)* oppure ferro ad U *(Art FEU80)*. La croce è formata da due **pali diagonali** fresati **con incastro centrale** *(Art XTSA o XTSA15)* ed è assemblata con un tirafondo.

ESEMPIO DI COMPOSIZIONE DELLA RECINZIONE

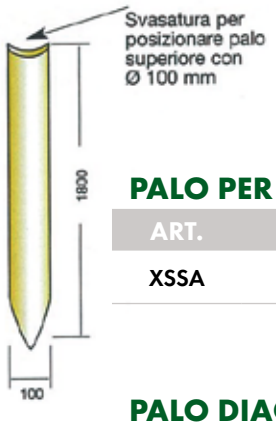

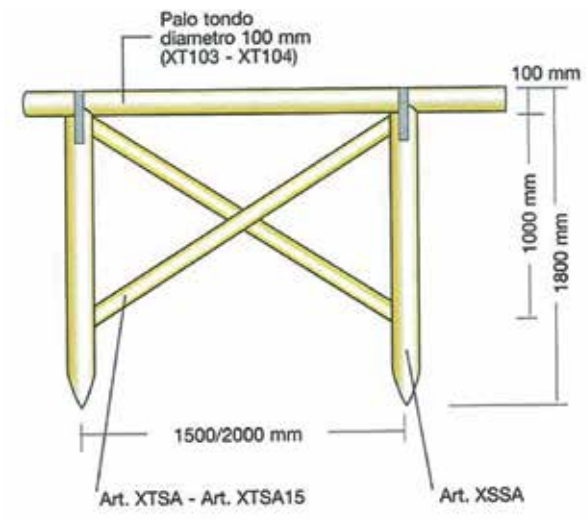

PALO PER RECINZIONE

ART.	BARCODE	DIM. mm
XSSA	8018659841228	Ø100x1800

PALO DIAGONALE FRESATO PER CROCE S. ANDREA DA 2000

ART.	BARCODE	DIM. mm
XTSA	8018659841235	Ø80x2150

PALO DIAGONALE FRESATO PER CROCE S. ANDREA DA 1500

ART.	BARCODE	DIM. mm
XTSA15	8018659841242	Ø80x1650

PALO TONDO TORNITO

ART.	BARCODE	DIM. mm
XT102	8018659811023	Ø100x2000
XT1025	8018659811054	Ø100x2500
XT103	8018659811030	Ø100x3000
XT104	8018659811047	Ø100x4000

ARREDO PARCHI & GIOCHI

FORMA

Set Pic - Nic

SET PIC-NIC FLIP

di Abete impregnato in autoclave. Panche richiudibili. Fornita smontato. Adatto ad uso privato.

Listoni **spessore 44** mm
Tavolo **800x1790** mm
Seduta **88x1790** mm

ART.	CODICE EAN	DIM. mm
XMT45R	8018659043240	1790x1610 h 720

Piano tavolo e panche
lavorate con listello di testa
per evitare lo svergolamento

SET PIC-NIC

di Pino massello impregnato in autoclave.
Fornita smontato. Adatto ad uso pubblico e privato.

Listoni **spessore 45** mm
Tavolo **800x2000** mm
Seduta **230x2000** mm

ART.	CODICE EAN	DIM. mm
XMT45	8018659013328	1340x2000 h 760

Complementi per esterno

PANCHINA GIARDINO

di Pino massello impregnato in autoclave. Fornita smontata.

Gambe scatolato ferro zincato **40x25** mm

ART.	CODICE EAN	DIM. mm	TAVOLE mm
XMPG35	8018659890196	2000x400x800	35
XMPG45	8018659890202	2000x400x800	45

FONTANELLA LAMELLARE

di Pino massello impregnato in autoclave.
Fornita completa di raccordi interni e rubinetto.

Colonna dodecagonale **Ø150** mm
Base **230x400x90** mm
Altezza totale **1000** mm

ART.	CODICE EAN	DIM. mm
XFON	8018659890899	230x400x1000

CESTINO DA ESTERNO

di Pino massello impregnato in autoclave.
Fornita completa di ferramenta.

Base **320x320x500** mm
Palo con punta **70x70** h**1500** mm
(da piantare al suolo)

ART.	CODICE EAN	DIM. mm
XCE	8018659801574	320x320x1300

Complementi per esterno

AMACA

di Pino lamellare impregnato in autoclave.
Fornita smontata, completa di rete in cotone naturale bianco e ferramenta.

Montanti **90x70** mm

ART.	CODICE EAN	DIM. mm
XAM	8018659890561	1500x3800x1600

BACHECA TETTO

di Pino lamellare impregnato in autoclave.
Fornita preassemblata in due pezzi montati.

Listoni **90x90** mm
Tetto - Perline **spessore 20** mm

ART.	CODICE EAN	DIM. mm
XBAT	8018659891629	1200x2200

Giochi

ALTALENA QUADRA PLUS

di Pino lamellare impregnato in autoclave.
Fissare al suolo per questioni di sicurezza. Uso privato.
Fornita smontata, completa di ferramenta e accessori:
n°**2 seggiolini** (XRA6A).

Pali lamellari **90x90** mm
Traversa **90x140** mm

ART.	CODICE EAN	DIM. mm
XA3G	8018659890523	4000x2000 h 2300

SEGGIOLINO

portata 50 kg.
Ganci esclusi.
Seduta **420x200** mm

ART.	CODICE EAN	DIM. mm
XRA6	8018659890653	largh. 420

SEGGIOLINO ANTISHOCK

portata 200 kg.
Completo di ganci e catena.
Seduta **440x250** mm

ART.	CODICE EAN	DIM. mm
XRA6A	8018659006955	largh. 440

SEGGIOLINO DI SICUREZZA

portata 66 kg.
Ganci esclusi.
Seduta **370x200** mm
Schienale **h 370** mm

ART.	CODICE EAN	DIM. mm
XRA1	8018659890608	370x200

GANCIO CON MOSCHETTONE

di acciaio galvanizzato.

ART.	CODICE EAN	DIM. mm
ZFHVM	8011473159463	145x10

Giochi a norma UNI EN 1176/1177

TOWER BRIDGE DI LEGNO

di Pino nordico lamellare impregnato.

Pali con angoli smussati **90x90** mm
Pavimentazione min **48 m²**
Area di sicurezza max **7890x7158** mm

ART.	CODICE EAN	DIM. mm
7021L	8018659036648	3600x4400 h 3390

Tutti i Giochi in legno per i parchi pubblici proposti in questo catalogo sono a norma UNI EN 1176/1177 e vengono prodotti con grande cura dei particolari per rispondere a tutte le esigenze di sicurezza. Per validare la certificazione, il gioco deve essere montato secondo la normativa vigente.

Giochi a norma UNI EN 1176/1177

Le parti da utilizzare come **appigli e poggiamani** sono in **materiali plastici** o **metallici** per evitare la possibilità di schegge. I **pannelli** sono in **polietilene HD** (spesso personalizzati con disegni divertenti) e questo garantisce lunga durata rispetto ai vecchi pannelli lignei.

CASTELLO DELLE ALPI DI LEGNO

di Pino nordico lamellare impregnato.

Pali di pino con angoli smussati **90x90** mm
Pavimentazione min **44 m²**
Area di sicurezza max **8035x6213** mm

ART.	CODICE EAN	DIM. mm
7010L	8018659036624	34540x2930 h 3700

CASTELLETTO DELLE ALPI DI LEGNO

di Pino nordico lamellare impregnato.

Pali di pino con angoli smussati **90x90** mm
Pavimentazione min **31 m²**
Area di sicurezza max **4538x6765** mm

ART.	CODICE EAN	DIM. mm
7001L	8018659036709	4530x980 h 3690

Tutti i Giochi in legno per i parchi pubblici proposti in questo catalogo sono a norma UNI EN 1176/1177 e vengono prodotti con grande cura dei particolari per rispondere a tutte le esigenze di sicurezza. Per validare la certificazione, il gioco deve essere montato secondo la normativa vigente.

Giochi a norma UNI EN 1176/1177

Le parti da utilizzare come **appigli e poggiamani** sono in **materiali plastici** o **metallici** per evitare la possibilità di schegge. I **pannelli** sono in **polietilene HD** (spesso personalizzati con disegni divertenti) e questo garantisce lunga durata rispetto ai vecchi pannelli lignei.

TORRI GEMELLE DI LEGNO

di Pino nordico lamellare impregnato.

Pali di pino con angoli smussati **90x90** mm
Pavimentazione min **48 m²**
Area di sicurezza max **8032x6808** mm

ART.	CODICE EAN	DIM. mm
7020L	8018659036631	4540x2930 h 3700

TORRE DEI CAVALIERI DI LEGNO

di Pino nordico lamellare impregnato.

Pali di pino con angoli smussati **90x90** mm
Pavimentazione min **31 m²**
Area di sicurezza max **8035x4539** mm

ART.	CODICE EAN	DIM. mm
7000L	8018659036693	4530x980 h 3690

Tutti i Giochi in legno per i parchi pubblici proposti in questo catalogo sono a norma UNI EN 1176/1177 e vengono prodotti con grande cura dei particolari per rispondere a tutte le esigenze di sicurezza. Per validare la certificazione, il gioco deve essere montato secondo la normativa vigente.

Giochi a norma UNI EN 1176/1177

ALTALENA DUE POSTI DI LEGNO

di Pino lamellare impregnato in autoclave.
Fornita smontata con 2 sedili in gomma antiurto.

Componenti di giunzione **alluminio verniciato**
Pavimentazione min **20 m²**

ART.	CODICE EAN	DIM. mm
200L	8018659036662	3370x2080 h 2400

PALESTRA ESAGONALE DI LEGNO

di Pino lamellare impregnato in autoclave.

Pali di pino con angoli smussati **90x90** mm
Pavimentazione min **36 m²**

ART.	CODICE EAN	DIM. mm
600L	8018659036686	2650x2300 h 2400

Tutti i Giochi in legno per i parchi pubblici proposti in questo catalogo sono a norma UNI EN 1176/1177 e vengono prodotti con grande cura dei particolari per rispondere a tutte le esigenze di sicurezza. Per validare la certificazione, il gioco deve essere montato secondo la normativa vigente.

Giochi a norma UNI EN 1176/1177

SCIVOLO SEMPLICE DI LEGNO

di Pino lamellare impregnato.

Pali di pino con angoli smussati **90x90** mm
Età d'uso 3-12 anni

Dimensioni **2670x880 h 2560** mm

ART.	CODICE EAN
100L	8018659036655

SCIVOLO CON SCALA DI LEGNO

di Pino lamellare impregnato.

Pali di pino con angoli smussati **90x90** mm
Età d'uso 3-12 anni

Dimensioni **4070x880 h 2560** mm

ART.	CODICE EAN
300L	8018659036679

Tutti i Giochi in legno per i parchi pubblici proposti in questo catalogo sono a norma UNI EN 1176/1177 e vengono prodotti con grande cura dei particolari per rispondere a tutte le esigenze di sicurezza. Per validare la certificazione, il gioco deve essere montato secondo la normativa vigente.

SEMILAVORATI

Pino impregnato Lamellare 1ª scelta

LAMELLARI DI PINO IMPREGNATO 1ª SCELTA

I prodotti in **Pino impregnato** in autoclave della linea Forma rispondono alle normative UNI EN 1194 per resistenza meccanica e incollaggio. Hanno maggiore resistenza rispetto al legno massiccio per quanto riguarda **flessione e carico**. L'ampiezza della gamma delle dimensioni proposte, permette la progettazione di qualsiasi struttura per l'esterno. I prodotti lamellari non devono essere interrati ma **fissati al terreno tramite staffe** (vedere norme di installazione). Nel lamellare, permane la possibilità di fenditure longitudinali; questo non pregiudica la portata e la resistenza del trave e non può essere considerato un difetto. Nei listelli lamellari di piccole dimensioni, sono possibili arquature (tolleranza 6/8%).
É possibile su richiesta dimezzare la lunghezza dei listoni.

ARTICOLO	BARCODE	DIMENSIONE mm
XLL333	8018659014325	3000 x 85 x 30
XLL334	8018659014332	4000 x 85 x 30
XLL3113	8018659014288	3000 x 110 x 30
XLL3114	8018659014295	4000 x 110 x 30
XLL3143	8018659014301	3000 x 145 x 30
XLL3144	8018659014318	4000 x 145 x 30
XLL843	8018659861905	3000 x 90 x 45
XLL844	8018659861912	4000 x 90 x 45
XLL845	8018659861929	5000 x 90 x 45
XLL846	8018659861936	6000 x 90 x 45
XLL45123	8018659861233	3000 x 120 x 45
XLL45124	8018659861240	4000 x 120 x 45
XLL45125	8018659861141	5000 x 120 x 45
XLL45126	8018659861264	6000 x 120 x 45
XLL55143	8018659861530	3000 x 145 x 45
XLL55144	8018659861547	4000 x 145 x 45
XLL55145	8018659861752	5000 x 145 x 45

Pino impregnato Lamellare 1ª scelta

ARTICOLO	BARCODE	DIMENSIONE mm
XLL55146	8018659861561	6000 x 145 x 45
XLL1666	8018659861974	6000 x 160 x 60
XLB773	8018659861271	3000 x 70 x 70
XLB774	8018659861288	4000 x 70 x 70
XLB775	8018659861295	5000 x 70 x 70
XLB776	8018659001578	6000 x 70 x 70
XLL9925	8018659869970	2500 x 90 x 90
XLL993	8018659869932	3000 x 90 x 90
XLL994	8018659869949	4000 x 90 x 90
XLL995	8018659869956	5000 x 90 x 90
XLL996	8018659869963	6000 x 90 x 90
XLL9144	8018659861646	4000 x 140 x 90
XLL9145	8018659862001	5000 x 140 x 90
XLL9146	8018659861660	6000 x 140 x 90
XLL2393	8018659861738	3000 x 230 x 90
XLL2394	8018659861745	4000 x 230 x 90
XLL2395	8018659001592	5000 x 230 x 90
XLL2396	8018659861721	6000 x 230 x 90
XLL13133	8018659861714	3000 x 120 x 120
XLL13136	8018659861707	6000 x 120 x 120

Disponibili travi lamellari di abete naturale. Vedere pagina 20.

TRAVE LAMELLARE OTTAGONALE

Trave lamellare di **Pino impregnato** in autoclave
Sezione Ottagonale Ø 105

E' disponibile la ferramenta dedicata alla sezione ottagonale:
- Base per palo da tassellare a terra (cod.ZFHVO105)
- Terminale copripalo in acciaio verniciato (cod.ZFHVTNO)

ARTICOLO	BARCODE	DIMENSIONE mm
XLLO3	8018659005576	2900 x ø 105
XLLO4	8018659005583	3900 x ø105

Listelli e listoni di Pino impregnato

LISTELLI IMPREGNATI DI PINO DI SVEZIA MASSICCIO

I listelli e i listoni FORMA sono prodotti in **Pino impregnato** in autoclave, perfettamente **piallati**, con i quattro **angoli smussati**.
Sono il prodotto ideale per qualsiasi costruzione su misura.

Il trattamento di impregnazione viene effettuato con liquidi senza cromo e arsenico (normativa DIN 68800/3).
La tolleranza dimensionale è di 25 mm sulla lunghezza, 5 mm sulla larghezza e 2 mm sullo spessore. I listelli possono presentare fenditure longitudinali dovute all'essicazione del legno, sono esclusi nodi cadenti e nodi con diametro superiore al 30 % della larghezza del pezzo. Sono tollerate curvature sino a un massimo dell'8 %.

LISTELLI E LISTONI IMPREGNATI DI PINO DI SVEZIA MASSICCIO - QUALITÀ ABB

ARTICOLO	BARCODE	DIMENSIONE mm
XLM20953	8018659082072	3000 x 95 x 20
XLM20954	8018659082089	4000 x 95 x 20
XLM35553	8018659082133	3000 x 35 x 55
XLM35554	8018659082140	4000 x 35 x 55
XLM35953	8018659082157	3000 x 35 x 95
XLM35954	8018659082164	4000 x 35 x 95
XLM351153	8018659082096	3000 x 35 x 115
XLM351154	8018659082102	4000 x 35 x 115
XLM351453	8018659082119	3000 x 35 x 145
XLM351454	8018659082126	4000 x 35 x 145
XLM45953	8018659082195	3000 x 45 x 95
XLM45954	8018659082201	4000 x 45 x 95
XLM451153	8018659082171	3000 x 45 x 115
XLM451154	8018659082188	3000 x 45 x 115

Listoni di Pino impregnato

Il trattamento di impregnazione viene effettuato con liquidi senza cromo e arsenico (normativa DIN 68800/3). La tolleranza dimensionale è di 25 mm sulla lunghezza, 5 mm sulla larghezza e 2 mm sullo spessore. I listelli possono presentare fenditure longitudinali dovute all'essicazione del legno, sono esclusi nodi cadenti e nodi con diametro superiore al 30 % della larghezza del pezzo. Sono tollerate curvature sino a un massimo dell'8 %.

LISTONI IMPREGNATI DI PINO NORDICO MASSICCIO

ARTICOLO	BARCODE	DIMENSIONE mm
XL70702	8018659837726	2000 x 70 x 70
XL707025	8018659837702	2500 x 70 x 70
XL70703	8018659837733	3000 x 70 x 70
XL70704	8018659837740	4000 x 70 x 70
XL90902	8018659839928	2000 x 90 x 90
XL909025	8018659839935	2500 x 90 x 90
XL90903	8018659831007	3000 x 90 x 90
XL90904	8018659839942	4000 x 90 x 90

Palo quadro di Pino impregnato

PALO QUADRO CON PUNTA

I pali quadri con punta sono in **Pino impregnato** in autoclave, perfettamente **piallati**, con i quattro angoli smussati.
Il trattamento di impregnazione viene effettuato con liquidi senza cromo e arsenico (normativa DIN 68800/3).
La tolleranza dimensionale è di 25 mm sulla lunghezza, 5 mm sulla larghezza e 2 mm sullo spessore.
I pali possono presentare fenditure longitudinali dovute all'essicazione del legno, sono esclusi nodi cadenti e nodi con diametro superiore al 30 % della larghezza del pezzo. Sono tollerate curvature sino a un massimo dell'8%.

ARTICOLO	BARCODE	DIMENSIONE mm
XL7715P	8018659830772	70 x 70 x 1500

PALO TUTORE CON PUNTA

di Pino impregnato, robusto e resistente
Utile come tutore per piante rampicanti
Dim: 28x28 mm - Lunghezza 1800 mm

Minimo imballo 200 pezzi

ARTICOLO	BARCODE	DIMENSIONE mm
XT32P	8018659027400	28 x 28 x 1800

Pali torniti di Pino impregnato

PALO TONDO TORNITO

I pali tondi torniti FORMA hanno lo **smusso raccordato in testa** e sono perfettamente cilindrici, senza la presenza di corteccia. Prodotti in **Pino impregnato** in autoclave (a norma DIN 68800/03).
Hanno molteplici applicazioni quali steccati, recinzioni, fioriere ecc.
Per la messa a dimora di piante o per piantagioni, invece, è consigliabile utilizzare i pali con punta diametro 60 mm.
A causa dell'essicazione del legno, i pali possono presentare fenditure e spacature longitudinali che comunque non compromettono le caratteristiche meccaniche dell'elemento. La tolleranza dimensionale è di 25 mm sulla lunghezza e di 5 mm sul diametro. Le curvature vengono tollerate fino al 6% della lunghezza.
I nodi sono tollerati fino a quando non compromettono la stabilità meccanica.

ARTICOLO	BARCODE	DIMENSIONE mm
XT62	8018659811306	2000 ø 60
XT82	8018659810828	2000 ø 80
XT825	8018659818251	2500 ø 80
XT83	8018659810835	3000 ø 80
XT84	8018659810842	4000 ø 80
XT102	8018659811023	2000 ø 100
XT1025	8018659811054	2500 ø 100
XT103	8018659811030	3000 ø 100
XT104	8018659811047	4000 ø 100
XT122	8018659811221	2000 ø 120
XT123	8018659811238	3000 ø 120

Pali mezzi tondi di Pino impregnato

PALO MEZZO TONDO TORNITO

I pali mezzi tondi torniti FORMA hanno lo **smusso raccordato in testa**, sono semicilndrici, senza la presenza di corteccia. Sono in **Pino impregnato** in autoclave (a norma DIN 68800/03).
A causa dell'essicazione del legno, i pali possono presentare fenditure e spacature longitudinali che comunque non compromettono le caratteristiche meccaniche dell'elemento. La tolleranza dimensionale è di 25 mm sulla lunghezza e di 5 mm sul diametro. Le curvature vengono tollerate fino al 6% della lunghezza.
I nodi sono tollerati fino a quando non compromettono la stabilità meccanica.

ARTICOLO	BARCODE	DIMENSIONE mm
XT82M	8018659820827	2000 ø 80
XT83M	8018659820834	3000 ø 80
XT84M	8018659820841	4000 ø 80
XT102M	8018659821022	2000 ø 100
XT103M	8018659821039	3000 ø 100
XT104M	8018659821046	4000 ø 100
XT122M	8018659821220	2000 ø 120
XT123M	8018659821237	3000 ø 120

RECINZIONE CROCE DI S. ANDREA

Pali tondi con punta di Pino impregnato

PALO TONDO CON PUNTA TORNITO

I pali con punta FORMA hanno lo **smusso raccordato in testa** e sono perfettamente cilindrici, senza la presenza di corteccia. Prodotti in **Pino impregnato** in autoclave (a norma DIN 68800/03).
A causa dell'essicazione del legno, i pali possono presentare fenditure e spaccature longitudinali che comunque non compromettono le caratteristiche meccaniche dell'elemento. La tolleranza dimensionale è di 25 mm sulla lunghezza e di 5 mm sul diametro. Le curvature vengono tollerate fino al 6% della lunghezza. I nodi sono tollerati fino a quando non compromettono la stabilità meccanica.

ARTICOLO	BARCODE	DIMENSIONE mm
XT615P	8018659821800	1500 ø 60
XT62P	8018659810064	2000 ø 60
XT625P	8018659821794	2500 ø 60
XT815P	8018659015018	1500 ø 80
XT82P	8018659821701	2000 ø 80
XT825P	8018659821718	2500 ø 80
XT1015P	8018659821992	1500 ø 100
XT102P	8018659821725	2000 ø 100
XT1025P	8018659821732	2500 ø 100

Archi lamellari

ARCO LAMELLARE

ARTICOLO	BARCODE	DIM. mm	CORDA mm
XLA4513	8018659861691	45 x 45	1230

R=1500 - Sviluppo=1270

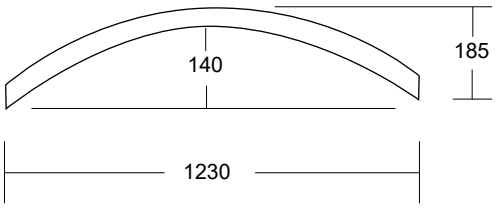

ARCO LAMELLARE

ARTICOLO	BARCODE	DIM. mm	CORDA mm
XLA4560	8018659862513	45 x 45	1180

Sviluppo=1980

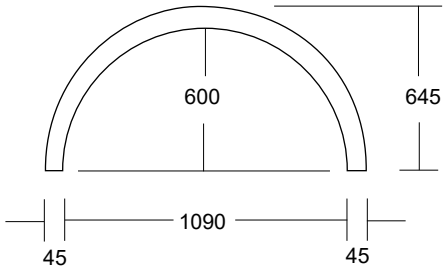

ARCO LAMELLARE

ARTICOLO	BARCODE	DIM. mm	CORDA mm
XLA100	8018659861677	68 x 68	1800

R=1000 - Sviluppo=2270

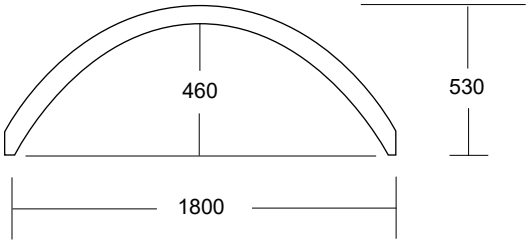

ARCO LAMELLARE

ARTICOLO	BARCODE	DIM. mm	CORDA mm
XLA4518	8018659861684	45 x 45	1800

R=1500 - Sviluppo=1990

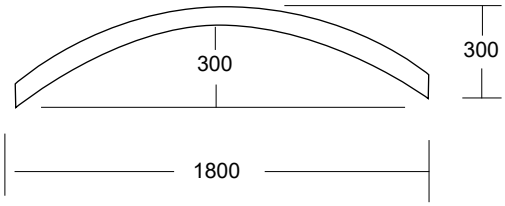

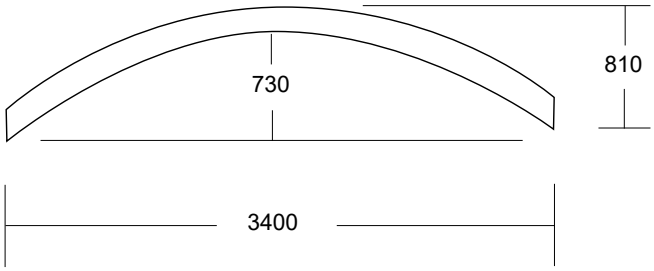

ARCO LAMELLARE

ARTICOLO	BARCODE	DIM. mm	CORDA mm
XLA240	8018659861653	90 x 90	3400

Archi lamellari

Gli Archi lamellari possono essere utilizzati per tutte le strutture FORMA come elementi decorativi.
Tutti gli Archi FORMA sono prodotti unicamente con lamellari di Pino Silvestre accuratamente selezionato ed impregnato in autoclave (a norma DIN 68800/03).

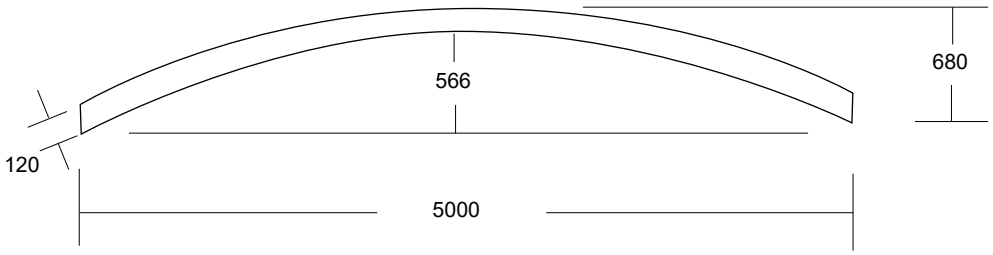

ARCO LAMELLARE

ARTICOLO	BARCODE	DIM. mm	CORDA mm
XLA4512	8018659861882	120 x 49	5000

Sviluppo=5160

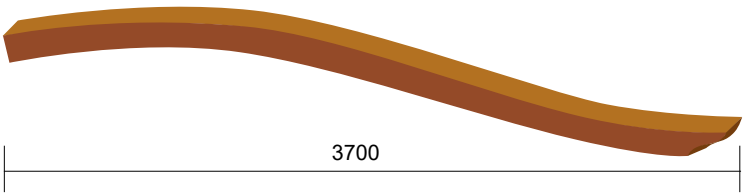

ARCARECCIO SAGOMATO LIBERTY

ARTICOLO	BARCODE	DIM. mm	CORDA mm
XLASAG	8018659862506	120 x 90	3700

Listelli vari

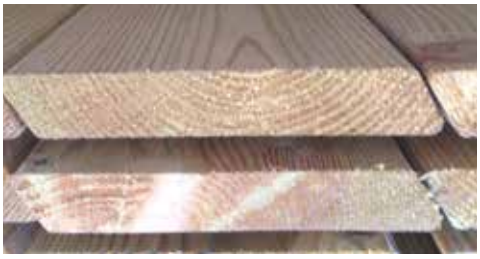

LISTONE ROMBOIDALE DI PINO IMPREGNATO

ARTICOLO	BARCODE	LUNGH. mm	SEZ. mm
XL20123P	8018659018347	3000	105/115x18

LISTELLO DI THERMOWOOD

ARTICOLO	BARCODE	LUNGH. mm	SEZ. mm
THL443	8018659016480	3000	42 x 42
THL4123	8018659016466	3000	42 x 117

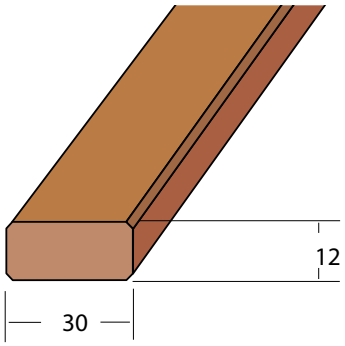

LISTELLO PER GRIGLIA SU MISURA

ARTICOLO	BARCODE	LUNGH. mm	SEZ. mm
XL12303	8018659843246	3000	30 x 12

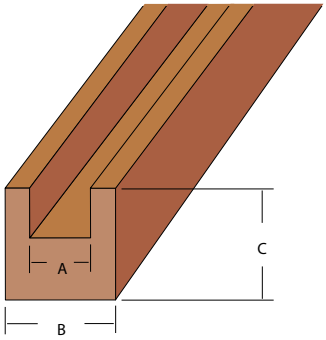

CORNICE PER GRIGLIA SU MISURA

ARTICOLO	BARCODE	LUNGH. mm	SEZ. mm
XLG45453	8018659843161	3000	25(A) x 45x45

FERRAMENTA

Ferramenta

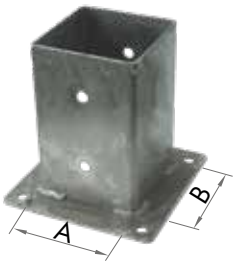

BASE QUADRA ZINCATA

ARTICOLO	CODICE EAN	A mm	B mm	Min.Imb	U.M.
ZFHV77Z	8011473259729	71	71	1	cd.
ZFHV99Z	8011473685931	91	91	1	cd.
ZFHV1212	8011546369058	121	121	1	cd.
ZFHV16	8011546377541	161	161	1	cd.

BASE TONDA ZINCATA

ARTICOLO	CODICE EAN	DIM. mm	Min.Imb	U.M.
ZFHV8Z	8018659064351	Ø80	1	cd.
ZFHV10Z	8011473686426	Ø100	1	cd.
ZFHV12Z	8018659064368	Ø120	1	cd.

BASE PALO OCTO IN ACCIAIO VERNICIATO NERO

ARTICOLO	CODICE EAN	DIM. mm	Min.Imb	U.M.
ZFHVO105	8018659005484	Ø105	1	cd.

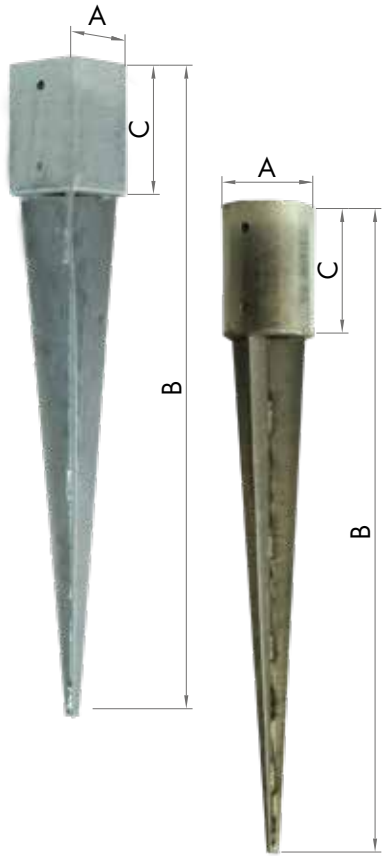

BASE QUADRA CON PUNTA ZINCATA

ARTICOLO	CODICE EAN	A mm	B mm	C mm	Min.Imb	U.M.
ZFHV4264	8018659067383	71	750	150	1	cd.
ZFHV4265	8018659067390	91	750	150	1	cd.
ZFHV4268	8011546323210	121	750	150	1	cd.

BASE QUADRA CON PUNTA ZINCATA VERNICIATA VERDE

ARTICOLO	CODICE EAN	A mm	B mm	C mm	Min.Imb	U.M.
ZFHV4267	8018659962671	91	750	145	1	cd.

BASE TONDA CON PUNTA ZINCATA

ARTICOLO	CODICE EAN	A mm	B mm	C mm	Min.Imb	U.M.
ZFHV4271	8011473195362	Ø80	750	150	1	cd.
ZFHV4272	8011473195379	Ø100	750	150	1	cd.
ZFHV4273	8011546323319	Ø120	750	150	1	cd.

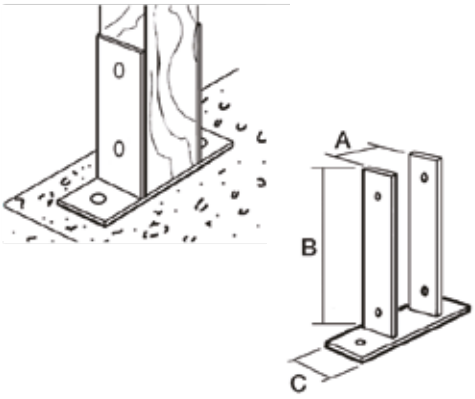

SUPPORTO FISSO ZINCATO DA AVVITARE

ARTICOLO	CODICE EAN	A mm	B mm	C mm	Min.Imb	U.M.
ZFHV421	8018659961513	71	200	60	1	cd.
ZFHV4253	8011473100212	91	200	60	1	cd.
ZFHV4254	8018659962541	101	200	60	1	cd.
ZFHV422	8018659961520	121	200	100	1	cd.

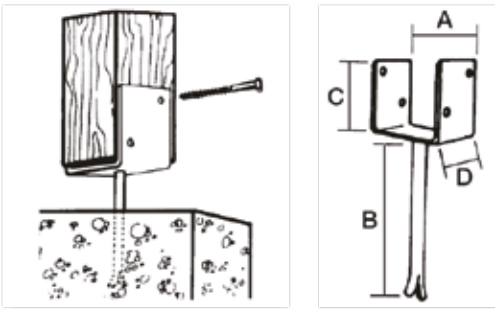

SUPPORTO AD U ZINCATO Ø 60 mm

ARTICOLO	CODICE EAN	A mm	B mm	C mm	Min.Imb	U.M.
ZFHV4205	8011546288595	71	200	105	1	cd.
ZFHV4206	8011546288601	81	200	105	1	cd.
ZFHV4210	8011546298327	91	200	105	1	cd.
ZFHV4240	8011546298334	121	200	105	1	cd.

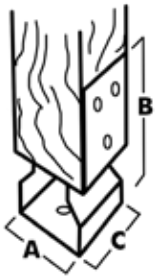

SUPPORTO AD U SFALZATO ZINCATO

ARTICOLO	CODICE EAN	A mm	B mm	C mm	Min.Imb	U.M.
IFST716	8018659064375	71	150	60	1	cd.
IFST916	8018659064382	81	150	60	1	cd.
IFST101	8018659064399	91	150	60	1	cd.
IFST121	8018659064405	121	150	60	1	cd.

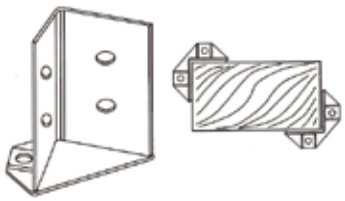

SUPPORTO UNIVERSALE PER PILASTRO ZINCATO

set composto da 2 pezzi

ARTICOLO	CODICE EAN	DIM. mm	Min.Imb	U.M.
ZFHVBC	8018659064412	80x80 h.152	1	cd.
ZFHVBC1	8018659064429	104x104 h.195	1	cd.

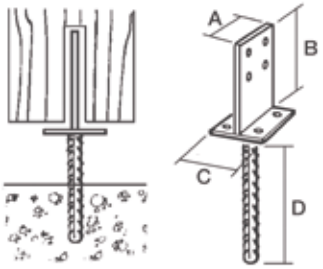

SUPPORTO INTERNO ZINCATO PER PILASTRI

ART.	CODICE EAN	A mm	B mm	C mm	D mm	Min.Imb	U.M.
IFST70	8011473104166	70	105	70	200	1	cd.

Ferramenta

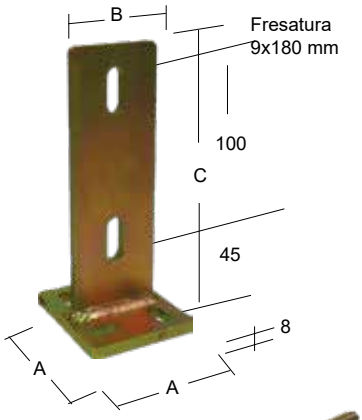

SUPPORTO PILASTRI A SCOMPARSA

fornito in confezione da 2 pezzi

ARTICOLO	CODICE EAN	DESCRIZIONE	Min.Imb	U.M.
ZFHS79	8018659018019	per pilastri 70/90	1	cd.
ZFHS13	8018659018002	per pilastri 100/130	1	cd.

KIT BARRE FILETTATE PER SUPPORTO A SCOMPARSA

2 barre con 4 borchie di chiusura - acciaio tropicalizzato

ARTICOLO	CODICE EAN	DIM. mm	Min.Imb	U.M.
ZFKIT86	8018659012987	86	1	cd.
ZFKIT116	8018659012970	116	1	cd.

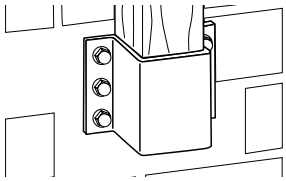

STAFFA A MURO ZINCATA PER RECINZIONI

spessore 2 mm

ARTICOLO	CODICE EAN	DIM. mm	Min.Imb	U.M.
ZFHVME	8011473117302	70x70	1	cd.

SUPPORTO AD U TROPICALIZZATO

ARTICOLO	CODICE EAN	DIM. mm	Min.Imb	U.M.
ZFSU	8018659961711	70x70x74	1	cd.

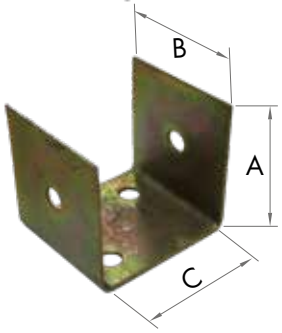

SUPPORTO A MURO TROPICALIZZATO

spessore 3 mm

ARTICOLO	CODICE EAN	A mm	B mm	C mm	Min.Imb	U.M.
ZFHV9090Z	8011546337002	90	90	80	1	cd.

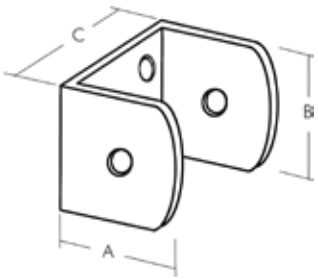

SUPPORTO ZINCATO A MURO

spessore 5 mm

ARTICOLO	CODICE EAN	A mm	B mm	C mm	Min.Imb	U.M.
ZFHV9095Z	8011473117326	90	90	90	1	cd.

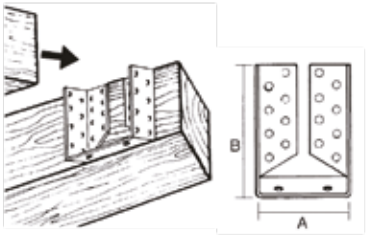

GIUNTO STAFFA ZINCATA ALI INTERNE

spessore 2 mm

ARTICOLO	CODICE EAN	A mm	B mm	Min.Imb	U.M.
ZFHV121	8011473173452	45	70	1	cd.
ZFHV1210	8018659064184	80	120	1	cd.
ZFHV1220	8018659064436	100	140	1	cd.
ZFHV112	8018659961551	120	160	1	cd.
ZFHV113	8018659961568	140	180	1	cd.

GIUNTO STAFFA ZINCATA ALI INTERNE

spessore 1,5 mm

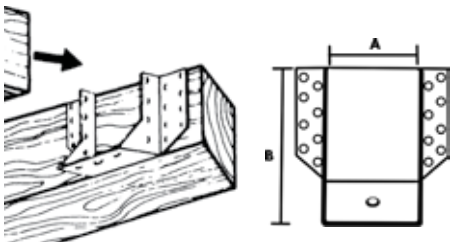

ARTICOLO	CODICE EAN	A mm	B mm	Min.Imb	U.M.
ZFHV1140	8011473268875	80	120	1	cd.
ZFHV1145	8011473173476	100	140	1	cd.
ZFHV1160	8011473268912	120	160	1	cd.
ZFHV1170	4004722075151	140	180	1	cd.

GIUNTO AD ANGOLO DOPPIO RINFORZATO

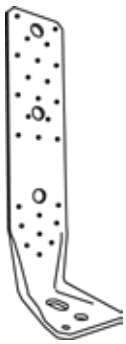

ARTICOLO	CODICE EAN	DIM. mm	Min.Imb	U.M.
ZFHV135	8011473220106	135x65 spess.4	1	cd.
ZFHV285	8011473220132	285x65 spess.4	1	cd.

CATENACCIO REGOLABILE

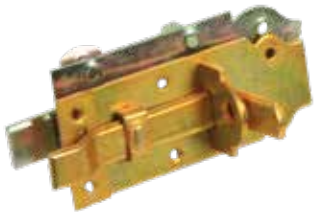

ARTICOLO	CODICE EAN	DIM. mm	Min.Imb	U.M.
ZFSC12	4035300267675	120	1	cd.

CATENACCIO DRITTO

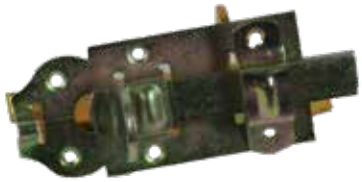

ARTICOLO	CODICE EAN	DIM. mm	Min.Imb	U.M.
ZFSD12	4035300174577	120	1	cd.

BANDELLA A PIASTRA

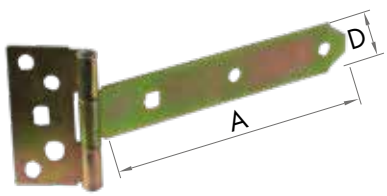

ARTICOLO	CODICE EAN	A mm	D mm	Min.Imb	U.M.
ZFBP200	4035300138241	200	35	1	cd.
ZFBP300	4035300138265	300	35	1	cd.
ZFBP400	4035300138272	400	35	1	cd.
ZFBP50	4035300138302	500	40	1	cd.

Ferramenta

SISTEMA DI FISSAGGIO PALI

composto da:

A - Banda a U zincata

B - Banda di fissaggio a nastro

C - Piastrina per banda

A - BANDA AD U ZINCATA

h.35cm - largh. 40mm - spess. 3mm

ARTICOLO	CODICE EAN	DESCRIZIONE	Min.Imb	U.M.
FEU80	8011546288786	per palo 80 mm	10	pz.
FEU100	8011546288793	per palo 100 mm	10	pz.

B - BANDA DI FISSAGGIO

a nastro 40 metri

ARTICOLO	CODICE EAN	DIM. mm	Min.Imb	U.M.
IFNF40	8011546323470	40	1	pz.

C - PIASTRINA PER BANDA

spessore 3 mm

ARTICOLO	CODICE EAN	DIM. mm	Min.Imb	U.M.
FEUPI	8011546288823	120x40	50	pz.

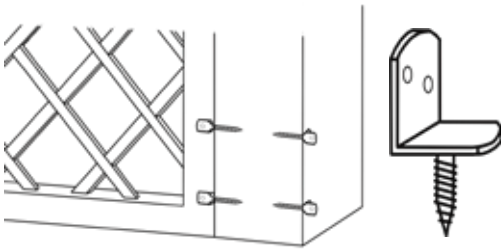

PIASTRA AD L

spessore 2,5 mm

ARTICOLO	CODICE EAN	DIM. mm	Min.Imb	U.M.
ZFHV4300	4004722006759	38x30	4	pz.

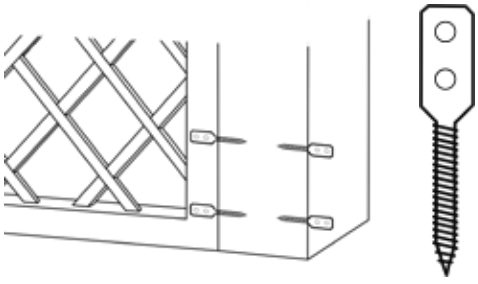

PIASTRA DRITTA

spessore 4 mm

ARTICOLO	CODICE EAN	DIM. mm	Min.Imb	U.M.
ZFHV4310	4004722006841	35x14	4	pz.

VITI PER LEGNO DOPPIO FILETTO ZINCATE GIALLE

Punta a 20°
-migliore penetrazione nel legno
-maggiore precisione nel centraggio della vite

Doppio filetto con passo di 5,2 mm
-tempo d'avvitamento inferiori del 50% rispetto alle viti tradizionali
-risparmio del 50% dei costi di montaggio

ø 4 - 6 mm
ø 8 - 10 mm

Filetto fresante
-ulteriore diminuzione dello sforzo di avvitamento
-diminuzione dell'attrito del gambo

Testa autosvasante
-24 taglienti
-svasatura automatica ottimale

L'impronta TX
-guida perfetta della vite
-trasmissione di forza ottimale grazie alla perfetta geometria della superficie dell'intaglio
-nessun rischio di sfilamento dell'inserto

VENDITA A CONFEZIONE

ARTICOLO	DIM. mm	PZ/CONF.	UM
IFVD40Z	4x40	500	conf.
IFVD50Z	4x50	500	conf.
IFVD550Z	5x50	250	conf.
IFVD560Z	5x60	250	conf.
IFVD580Z	5x80	100	conf.
IFVD510Z	5x100	100	conf.
IFVD512Z	5x120	100	conf.
IFVD660Z	6x60	200	conf.
IFVD680Z	6x80	100	conf.
IFVD610Z	6x100	100	conf.
IFVD612Z	6x120	100	conf.
IFVD614Z	6x140	100	conf.
IFVD616Z	6x160	100	conf.
IFVD618Z	6x180	100	conf.
IFVD620Z	6x200	100	conf.
IFVD622Z	6x220	50	conf.
IFVC6240	6x240	100	conf.
IFVD816Z	8x160	50	conf.
IFVD818Z	8x180	50	conf.
IFVD820Z	8x200	50	conf.
IFVD824Z	8x240	50	conf.
IFVD826Z	8x260	50	conf.
IFVD830Z	8x300	50	conf.
IFVD122Z	10x220	50	conf.
IFVD124Z	10x240	50	conf.
IFVD126Z	10x260	50	conf.
IFVD130Z	10x300	50	conf.
IFVD132Z	10x320	50	conf.

TIRAFONDI CLASSICI IN ACCIAIO

Normativa UNI 704

ARTICOLO	DIM. mm	PZ/CONF.	UM
IFVU650	6x50	200	conf.
IFVU670	6x80	100	conf.
IFVU860	8x60	100	conf.
IFVU880	8x80	50	conf.

BULLONI IN ACCIAIO ZINCATI TESTA TONDA DIN 603

ARTICOLO	DIM. mm	MIN.IMB.	UM
IFVD18	10x180	50	conf.
IFVD1220	12x200	25	conf.

INDICE CASETTE & CUCCE

Attenzione, prima di effettuare l'ordine, verificare presso i nostri uffici le quantità disponibili.

Cucce di OSB	**388**	**CATERINA 4 casetta a pannelli**	**394**
Cucce di Compensato	**388**	**CLARA 2 casetta a pannelli**	**393**
casetta bimbi BAMBY	**390**	**GIUSY casetta a pannelli**	**393**
casetta bimbi ERMIONE	**390**	**LEI casetta addossata**	**396**
casetta bimbi PETER PAN	**389**	**LUDOVICA casetta a blockhaus**	**397**
casetta bimbi SAMMY	**391**	**STELLA 5 casetta chiosco a pannelli**	**395**
casetta bimbi TARZAN	**389**	**STELLA 8 casetta chiosco a pannelli**	**395**
casetta bimbi TOMMY	**391**	**VERONICA casetta a blockhaus**	**397**
casetta bimbi WENDY	**389**	**VITTORIA 3 casetta a blockhaus**	**398**
AURORA casetta a pannelli	**392**		
CATERINA 3 casetta a pannelli	**394**	**COPERTURE**	**399**

Legenda simboli utilizzati

I simboli della legenda sottostante indicano le caratteristiche delle casette, come per esempiolo spessore delle pareti, le dimensioni di ingombro e sporgenza, tipo di serramento, ecc.

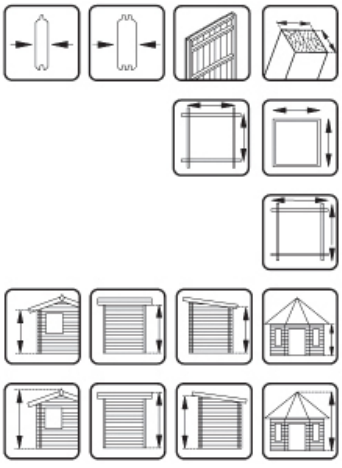

Spessore della parete

Misure interne

Misure esterne

Altezza parete

Altezza totale

Sporgenza tetto

Diametro

Area

Volume

Area tetto gradiente

Elementi tetto e pavimento

Tipo di Serramento

Misure porte e finestre apribili

Dimensione finestre fisse

Vetri porte e finestre

Specifiche coperture tetto

ATTENZIONE: La Ditta Guercio S.p.A. proprietaria del marchio FORMA declina ogni responsabilità sull'uso e/o montaggio non corretto dei materiali proposti. L'azienda si riserva la facoltà di annullare o modificare articoli e prezzi senza preavviso.

CASETTE & CUCCE

FORMA

Cucce di Legno

Superficie facilmente verniciabile

CUCCIA DENNY IN OSB

altamente resistente all'umidità
con guaina protettiva sul tetto
TETTO COMPLETAMENTE SOLLEVABILE
SISTEMA DI MONTAGGIO AD INCASTRO

OSB — spessore 15 mm

fornite smontate in scatola

ARTICOLO	CODICE EAN	DIM m.m.	MIN. Imb.
XCPRS	8018659045145	Small 400x600 h.570	1
XCPRM	8018659045169	Medium 600x800 h.770	1
XCPRL	8018659045152	Large 800x950 h.1000	1

CUCCIA KENNY IN COMPENSATO

altamente resistente all'acqua
con guaina protettiva sul tetto
TETTO COMPLETAMENTE SOLLEVABILE
SISTEMA DI MONTAGGIO RAPIDO AD INCASTRO

COMPENSATO MARINO ABETE — spess15 mm

fornite smontate in scatola

ARTICOLO	CODICE EAN	DIM m.m.	MIN. Imb.
XCMNS	8018659075210	Small 400x600 h.570	1
XCMNM	8018659075203	Medium 600x800 h.770	1
XCMNL	8018659075197	Large 800x950 h.1000	1

Casette BIMBI

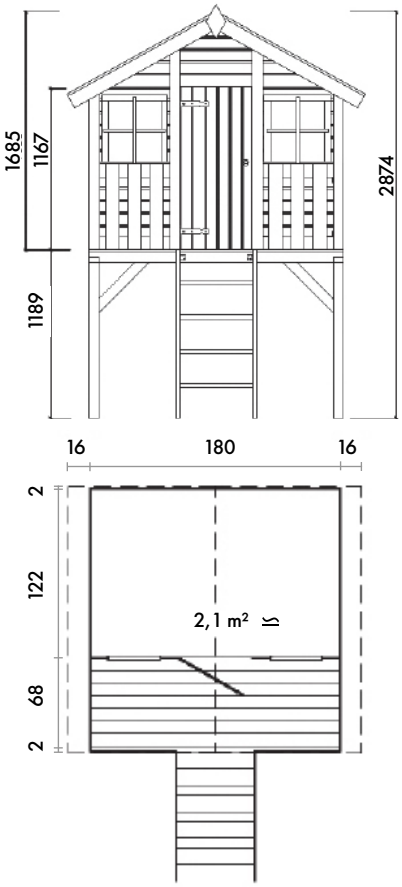

CASETTA TARZAN

Prodotta **in Abete.**
Tetto e pavimento a listoni maschiati da 16 mm.
Fornita con **porta singola** 490x1150 mm e **2 finestre** mm 400x400
Completa di **pavimento**.
Guaina di copertura esclusa (necessita di 1 rotolo di guaina ardesiata)

Base **1800x1220 (1900)** mm
Tetto **2120x1940** mm
Colmo (altezza) **1700** mm
Grande (altezza) **1690/2880** mm da terra

ARTICOLO	CODICE BARRE	DIMENSIONE mm	ORD. MIN.
ELD161819	8018659009925	1800x1900	1

CASETTA PETER PAN

Prodotta a pannelli
di Pino impregnato.
Spessore listelli pareti 12 mm.
Spessore listelli pavimenti 19 mm.
Finestre in plexiglass,
tetto con guaina
CERTIFICATO PER USO PRIVATO

Base **1780x1690** mm
Colmo (altezza) **2110** mm
Grande (altezza) **2110** mm

ARTICOLO	CODICE EAN	DIMENSIONE mm	ORD. MIN.
GMSE1711	8018659067918	1780X1690	1

Casette BIMBI

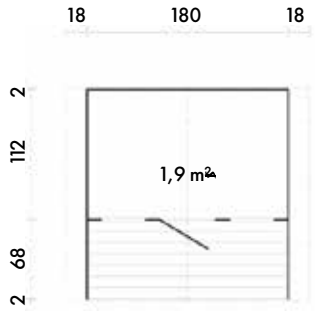

CASETTA BAMBY

Prodotta **in Abete**. Tetto e pavimento a listoni maschiati da 16 mm.
Fornita con **porta singola** cieca da 490x1150 mm
e **due finestre** 400x440 mm. Completa di **pavimento**.
Guaina di copertura esclusa (necessita di 1 rotolo di guaina ardesiata)

Base **1800x1800** mm
Tetto **2160x1840** mm
Colmo (altezza) **1170** mm
Grande (altezza) **690** mm

ARTICOLO	CODICE EAN	DIMENSIONE mm	ORD. MIN.
ELD161818	8018659014950	1800x1800	1

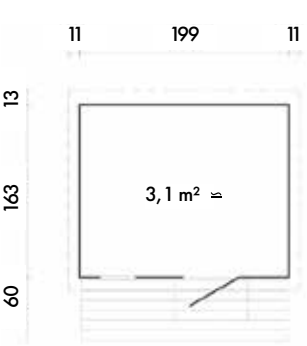

CASETTA ERMIONE

Prodotta **in Abete**. Tetto e pavimento a listoni maschiati da 16 mm.
Fornita con **porta singola** da 540x1410 mm e **1 finestra** mm 350x1160
Completa di **pavimento**.
Guaina di copertura esclusa (necessita di 1 rotolo di guaina ardesiata)

Base **1990x1630** mm
Tetto **2210x2360** mm
Colmo (altezza) **1870** mm
Grande (altezza) **1560** mm

ARTICOLO	CODICE EAN	DIMENSIONE mm	ORD. MIN.
ELC162022	8018659018590	1990x1630	1

Casette BIMBI

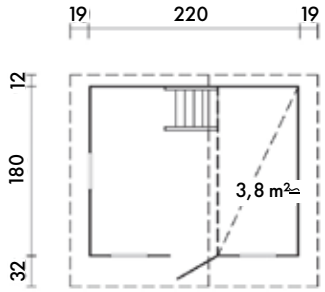

CASETTA TOMMY

Prodotta **in Abete**. Tetto e pavimento a listoni maschiati da 16 mm.
Fornita con **porta singola** da 480x1150 mm e **4 finestre** mm 350x350 con s**oppalco interno** e scaletta - Completa di **pavimento**.
Guaina di copertura esclusa (necessita di 1 rotolo di guaina ardesiata)

Base **2200x1800** mm
Tetto **2580x2240** mm
Colmo (altezza) **2280** mm
Grande (altezza) **1250/1770** mm

ARTICOLO	CODICE EAN	DIMENSIONE mm	ORD. MIN.
ELBD162218	8018659018606	2200X1800	1

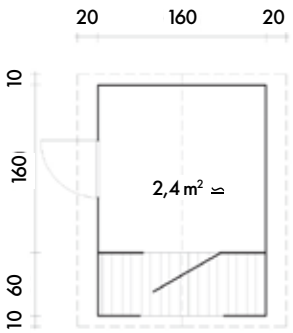

CASETTA SAMMY

Prodotta **in Abete**. Tetto e pavimento a listoni maschiati da 16 mm.
Fornita con **porta singola** da 670x1310 mm e **1 finestra** mm 470x470
Completa di **pavimento**.
Guaina di copertura esclusa (necessita di 1 rotolo di guaina ardesiata)

Base 1600x1600 (2300) mm
Tetto **2000x2400** mm
Colmo (altezza) **1800** mm
Grande (altezza) **1480** mm

ARTICOLO	CODICE EAN	DIMENSIONE mm	ORD. MIN.
FRC191824	8018659010051	1600X1600(2300)	1

Casetta a pannelli spess. 14 mm

CASETTA AURORA

Casetta prodotta **in Pino impregnato**
pannelli spess.14mm
Fornita con **doppia porta** con **finestre** in plexiglass 340x440 mm
Sono compresi **pavimento**
e tetto con guaina.

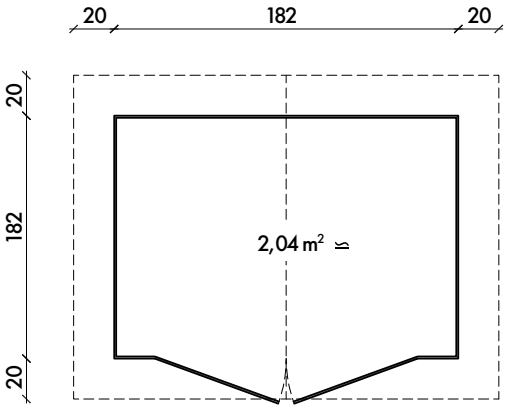

Base **1820x1820** mm**w**
Colmo (altezza) **2100** mm
Grande (altezza) **2100** mm

ARTICOLO	CODICE EAN	DIMENSIONE mm	ORD. MIN.
GMUR1818	**8018659076880**	**1820x1820 h2100**	**1**

Casette a pannelli spess. 16 mm

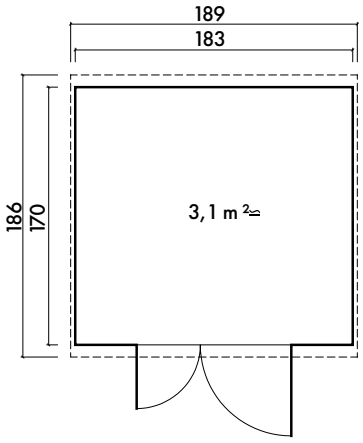

CASETTA GIUSY

Prodotta con pannelli **di Abete naturale**, spessore 16 mm.
(Guaina di copertura esclusa - 1 rotolo)

Base **1830X1700** mm
Tetto **1860X1890** mm
Colmo (altezza) **2300** mm
Grande (altezza) **1900** mm

ARTICOLO	CODICE EAN	DIMENSIONE mm	ORD. MIN.
ELB161817P	8018659009918	1830x1700	1

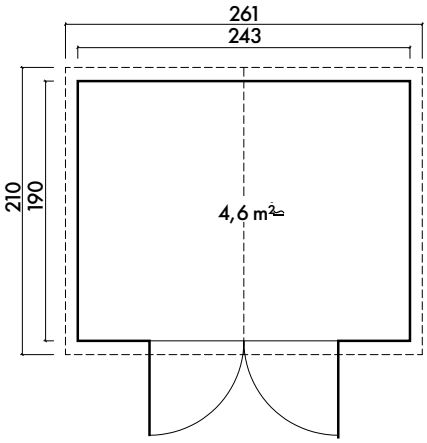

CASETTA CLARA 2

Prodotta con pannelli **di Abete naturale**, spessore 16 mm.
Tetto e pavimento a listoni maschiati da 16 mm.
(Guaina di copertura esclusa - 1 rotolo)

Base **2430x1900** mm
Tetto **2100x2610** mm
Colmo (altezza) **2200** mm
Grande (altezza) **1900** mm

ARTICOLO	CODICE EAN	DIMENSIONE mm	ORD. MIN.
ELF162419	8018659009932	2430x1900	1

Casette a pannelli spess. 16 mm

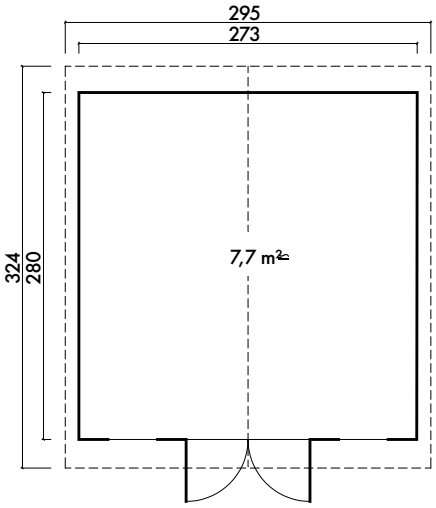

CASETTA CATERINA 3

Casetta **di Abete**, pannelli spess. 16 mm,
fornita con **porte a doppio battent**e e **2 finestre**.
Completa di **pavimento e tetto.**
(Guaina di copertura esclusa - 2 rotoli)

Base **2730x2800** mm
Tetto **3240x2950** mm
Colmo (altezza) **2200** mm
Grande (altezza) **1900** mm

ARTICOLO	CODICE EAN	DIMENSIONE mm	ORD. MIN.
ELG162728	8018659009949	2730x2800	1

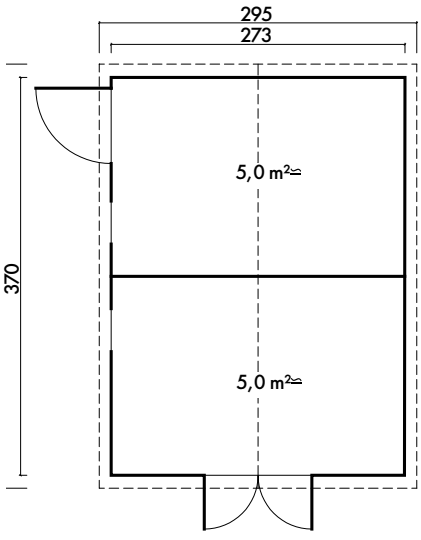

CASETTA CATERINA 4

Casetta **di Abete**, pannelli spess. 16 mm,
fornita con **porte a doppio battente** e **2 finestre**.
Completa di **pavimento e tetto**.
(Guaina di copertura esclusa - 2 rotoli)

Base **3700x2730** mm
Tetto **3940x2950** mm
Colmo (altezza) **2200** mm
Grande (altezza) **1900** mm

ARTICOLO	CODICE EAN	DIMENSIONE mm	ORD. MIN.
ELO162737	8018659009956	3700x2730	1

Casetta Chiosco a pannelli spess. 16 mm

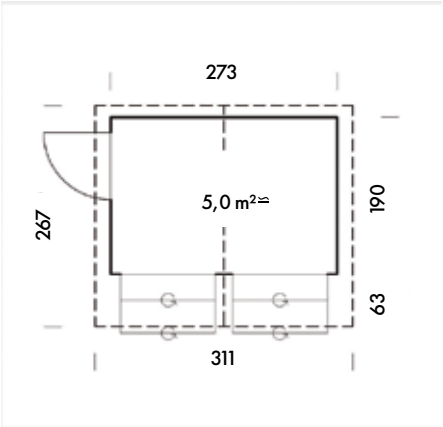

CASETTA CHIOSCO STELLA 5

Prodotta con pannelli **di Abete**, spessore 16 mm.
Area di 5,0 mq - dim. **porte** 76x169mm - **finestre** 118x82mm
Esclusa pavimentazione
(Guaina di copertura esclusa - 1 rotolo)

Base **2730x1900** mm
Colmo (altezza) **2290** mm
Grande (altezza) **1890** mm

ARTICOLO	CODICE EAN	DIMENSIONE mm	ORD. MIN.
EL162719	8018659074848	2730x1900	1

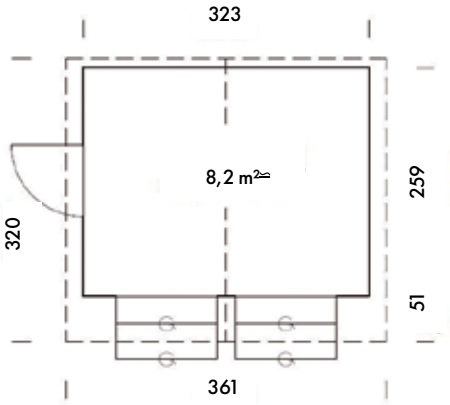

CASETTA CHIOSCO STELLA 8

Prodotta con pannelli **di Abete**, spessore 16 mm.
Area di 8,2 mq - dim. **porte** 76x169mm - **finestre** 118x82mm
Esclusa pavimentazione
(Guaina di copertura esclusa - 2 rotoli)

Base **3230x2590** mm
Colmo (altezza) **2390** mm
Grande (altezza) **1890** mm

ARTICOLO	CODICE EAN	DIMENSIONE mm	ORD. MIN.
EL163226	8018659074855	3230x2590	1

Casetta addossata

CASETTA ADDOSSATA LEI

Casette a pannelli in Abete, spess. 16 mm,
fornita con doppia porta.
Completa di pavimento e tetto.
(Guaina di copertura esclusa
1 rotolo)

Base **2340x950** mm
Colmo (altezza) **1890** mm
Grande (altezza) **1730** mm

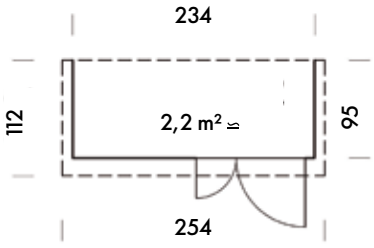

ARTICOLO	CODICE EAN	DIMENSIONE mm	ORD. MIN.
EL162309	8018659075418	2340x950	1

Casetta a Blockhaus spess. 28 mm

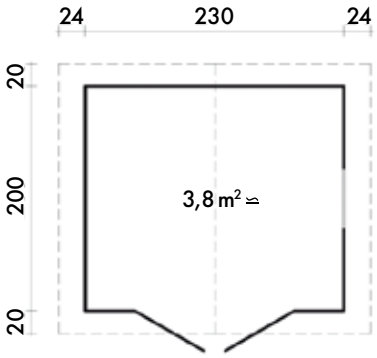

Base **2000x2300** mm
Tetto **2400x2780** mm
Colmo (altezza) **2200** mm
Grande (altezza) **1900** mm

CASETTA VERONICA

Casetta prodotta **in Abete** naturale
a blockhaus, spessore 28 mm.
Fornita con **porta singola** con **finestra**
Tetto e pavimento a listoni maschiati da 19 mm.
Guaina di copertura esclusa
(necessita di 1 rotolo di guaina ardesiata)

ARTICOLO	CODICE EAN	DIMENSIONE mm	ORD. MIN.
FRA282222	8018659009963	2000x2300	1

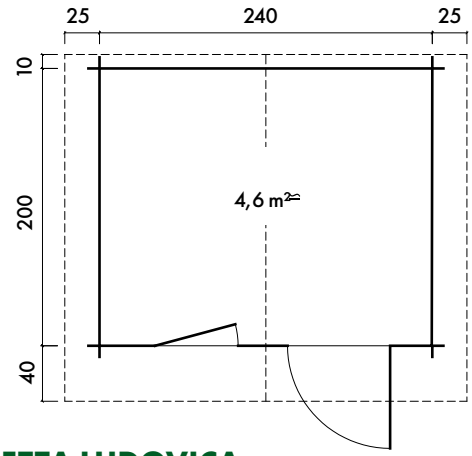

CASETTA LUDOVICA

Casetta prodotta **in Abete naturale**
a blockhaus, spess. 28 mm. Fornita con **porta singola**
con **finestra** da 740x1750 mm.
Tetto e pavimento a listoni maschiati da 19 mm.
Guaina di copertura esclusa
(necessita di 2 rotoli di guaina ardesiata)

Base **2400x2000** mm
Tetto **2500x2900** mm
Colmo (altezza) **2200** mm
Grande (altezza) **1940** mm

ARTICOLO	CODICE EAN	DIMENSIONE mm	ORD. MIN.
FRC282622	8018659010075	2400x2000	1

Casetta a Blockhaus spess. 28 mm

28 mm | 300x240cm | 320x260cm | 40cm | 194cm | 245cm | 6,9m² | 16,1m³ | 11,0m³ / 19,2° | Garden | non inclusa

CASETTA VITTORIA 3

Casetta prodotta **in Abete naturale** a blockhaus
Fornita con **doppia porta**
finestra da 1510x1750 mm
Tetto e pavimento a listoni maschiati da 19 mm.
Guaina di copertura esclusa
(necessita di 2 rotoli di guaina ardesiata)

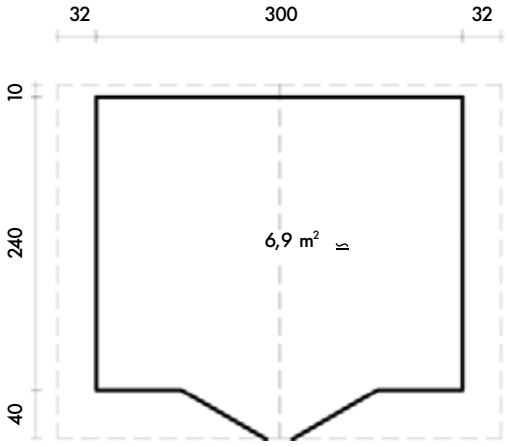

Dimensioni in mm

Base	3000x2400
Tetto	3630x2900
Colmo (altezza)	2450
Gronda (altezza)	1940

ARTICOLO	CODICE EAN	DIMENSIONE mm	ORD. MIN.
FRB283226	8018659010020	3200x2400	1

INFORMAZIONI TECNICHE GUAINA ARDESIATA

Peso 4,5 kg/m2	UNI 8202 P 8
Resistenza a trazione	
(larghezza provino 50 mm)	
Carico massimo = carico di rottura:	
long.	N 600
trasv.	N 400
Allungamento a rottura	
long.	30%
trasv.	35%
UNI 8202 P 15	
Flessibilità a freddo	°C 0/5

GUAINA ARDESIATA IN ROTOLO

È una membrana che ha un' autoprotezione realizzata con ardesia in scaglie colorate. La massa impermeabilizzante è costituita da bitume e polimeri plastomerici, mentre l'armatura è un "tessuto non tessuto" di tipo poliestere. Si applica con uno speciale adesivo bituminoso oppure scaldando i due lembi di guaina. La guaina ardesiata è in rotoli da 10 m con altezza 1 m.

ART.	CODICE EAN	DESCR.	CONF.
GUAROC	8018659042939	rosso	10 m²
GUAVEC	8018659042946	verde	10 m²

INFORMAZIONI TECNICHE TEGOLA BITUMINOSA CANADESE

Peso medio kg 10,68 (peso riferito al mq. effettivo di copertura). Supporto organico in fibra di cellulosa (feltro) preimpregnato di bitumi modificati, ricoperto di una graniglia minerale al quarzo.
La resistenza meccanica alla trazione nel senso longitudinale è di 1000 N, nel senso trasversale è di 840 N. Reazione al fuoco: CLASSE 1.

TEGOLE CANADESI

Feltro preimpregnato di bitumi modificati, ricoperto con graniglia minerale al quarzo. Massa impermeabilizzante costituita da bitume e polimeri plastomerici. Da inchiodare e incollare con uno speciale adesivo bituminoso su una copertura di listoni a perlina o pannelli OSB. Confezione in pacchi da 3 m2. Disponibile verde o rosso.

ART.	CODICE EAN	DESCR.	CONF.
CTC	8018659043110	rosso	3m²
CTVC	8018659043127	verde	3m²

CHIODI PER TEGOLA

ZFHVCT	8018659880333	ca. 10m²	1kg

ISTRUZIONI DI MONTAGGIO

Per montare le strutture FORMA possono essere utilizzate le schede di montaggio che vengono fornite insieme al prodotto. Siamo a disposizione per ogni ulteriore informazione e consiglio.

NORME DI INSTALLAZIONE

Per mantenere la durata e la bellezza del legno è necessario rispettare le seguenti norme di installazione:
- il legno lamellare non deve mai essere interrato, ma fissato con le apposite staffe (vedere settore ferramenta);
- si consiglia l'utilizzo di staffe anche per i prodotti in legno massiccio; nel caso di interramento è necessario creare attorno al palo uno strato di ghiaietto per permettere al terreno un drenaggio adeguato;
- occorre sincerarsi che la struttura non sia a contatto con concimi organici, con materiale in decomposizione oppure con terreni ad alta acidità.
- l'integrità del legno non deve essere compromessa da modifiche che riducano l'efficacia del trattamento di impregnazione quali tagli e lavorazioni successive;
- i prodotti non devono essere utilizzati in prossimità di concimi, materiali in decomposizione o pacciame;

CARATTERISTICHE DEL LEGNO

Il legno è una materia viva, in continuo movimento; a differenza di altri prodotti, il legno presenta delle difformità che sono la caratteristica naturale del materiale e che a volte vengono intese erroneamente come difetti. Le fessurazioni di travi, listoni lamellari e pali non sono segnali di rotture e difetti, ma dipendono dalle naturali modifiche dimensionali del legno dovute alla diminuzione o aumento dell'umidità. L'esatta interpretazione di queste caratteristiche fanno parte della cultura del legno. Nodi, modifiche cromatiche e piccoli svergolamenti sono segni della vitalità del prodotto e della sua bellezza.

SCHEDA PRODOTTO - DL 206 DEL 6/9/2005

Tutte le informazioni contenute in questo Catalogo corrispondono alla descrizione precisa e veritiera di prodotti FORMA. Tali informazioni, completate di parametri di installazione, manutenzione e smaltimento, sono utilizzabili come scheda prodotto e sono da considerarsi esaustive conforme ai D.L. n.206 "Codice del Consumo" 6/9/2005. Produttore e/o importatore dei prodotti FORMA è la Guercio S.p.A. Altre informazioni sui prodotti sono disponibili sul nostro sito: www.guercio-forma.com

FORMA

UN MONDO DI LEGNO PER L'OUTDOOR

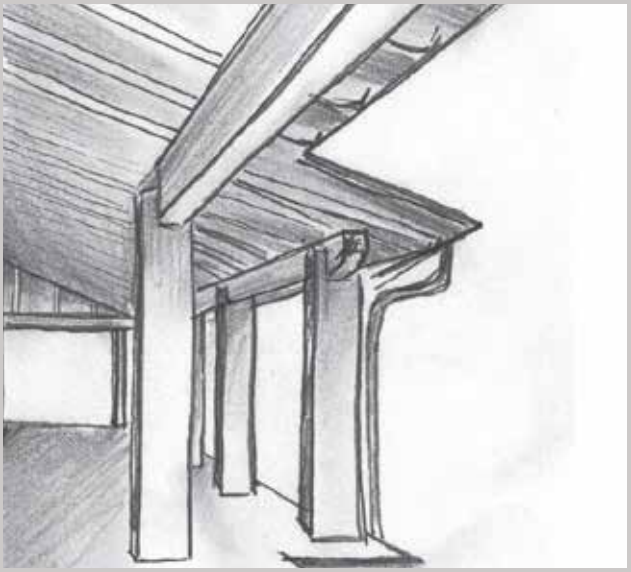

LEGNAMI FORMA PER L'OUTDOOR

Per strutture, arredi, prodotti e semilavorati per esterni utilizziamo materiali di prima qualità. Il Pino Silvestre FORMA, proveniente dal Nord Europa, è un legno con particolari caratteristiche di resistenza e qualità.
Per prolungarne la vita è stato studiato uno speciale trattamento sottovuoto, ad alta pressione, che lo protegge da muffe ed insetti: l'impregnazione in autoclave. Tutti i prodotti FORMA impregnati sono trattati in autoclave con liquido esente da arsenico e cromo a Norma DIN 68800/3.
Per le strutture in Abete viene utilizzato lamellare di Abete Rosso di alta qualità, proveniente da Austria e Germania, con classe di resistenza GL 24h (UNI EN 1194) con lamelle da 40 mm incollate con resine melaminiche. L'Abete e il Pino Silvestre FORMA provengono da foreste gestite in conformità agli standard ambientali di riforestazione.

STRUTTURE FORMA SU MISURA:

-PROGETTAZIONE

Progettiamo strutture su misura e studiamo sempre nuove proposte per l'arredo esterno. L'Ufficio Progettazione **FORMA** ha professionisti sempre a disposizione per lo studio e la ricerca di nuove soluzioni, che spaziano dall'arredo di parchi e giardini, alla progettazione di pergole, gazebo, carbox e strutture di vario tipo e su misura.
Questo servizio nasce dal desiderio della nostra azienda di dare forma ai Vostri sogni, curando i Vostri progetti nei minimi dettagli, con soluzioni efficaci e funzionali, gradevoli nell'estetica e personalizzate.
È possibile realizzare strutture su misura con macchinari che ci permettono di effettuare lavorazioni particolari.

-PRODUZIONE

Produciamo interamente tutte le nostre strutture e realizziamo progetti su misura. Seguendo le indicazioni dei nostri Clienti e dei loro progetti produciamo pergole, porticati e strutture, scegliendo il tipo di legno più adatto alla struttura e alla location da arredare.

-IMPREGNATURA

Personalizziamo strutture e complementi nella colorazione preferita (per colorazioni disponibili vedere pag. 276) con impregnati di alta qualità studiato appositamente per esterno.

GUERCIO S.p.A.
FORMA
Strada Cebrosa 19 - 10036
Settimo Torinese (TO) - ITALY
TEL. +39 011 8022521

www.guercio-forma.com